NICHIDO News 80

モダンブラック（MB）が登場！！

MBM-MB

▌サイズは２種類

電力メーターボックスに新色
モダンブラックを追加販売いたします。
防水性能 IP33D、絶縁性の高い
難燃性 ABS を用いていますので、
安心してご使用頂けます。
30A・60A 向けの「M 型」（**MBM-MB**）
30A ～ 120A 対応の「L 型」（**MBL-MB**）
の 2 種類をご用意致しました。
全関東工事協会「優良機材推奨認定品」
もございます。
（全関東工事協会認定品には品番末尾に（-T）がつきます。）
お近くの販売店に是非お問い合わせのう
えご購入よろしくおねがいいたします。
標準価格：7,810 円（M 型）
標準価格：10,000 円（L 型）

▌日本の伝統色「黒」

黒髪、黒潮、暗黒、黒幕、黒檀…「黒」という色には重々しいイメージがある一方「濃淡」「ぼかし」「線の強弱」を用い、雪舟が黒一色で鮮やかな彩りを表現した水墨画の様に神秘的な色でもあります。熊本城に代表される多くの城郭建築にも「黒」は用いられており、この色に勇猛なイメージを持たれる方もおられるかもしれません。
日本各地に残る旧街道や武家町に焼杉の外壁がみられるように、古来より日本人は「黒」を身近な建築物に取り入れ、馴染み深い色となっている事が垣間見られます。
この伝統ある「黒色」を電力メーターボックスに採用致しました。艶を抑えた「モダンブラック」ですので、現代的な外観の住宅から、伝統的建築の外観まで、広くご採用頂けます。

伝統的家屋が残る奈良県橿原市の街並み

▌引込口カバーとの同時購入がおススメ

外壁から屋内へのケーブル引込に用いる「引込口カバー」も同色（モダンブラック）をご用意いたしております。外装部材一式でのご採用をお願いいたします。

5 色からお選び頂けます

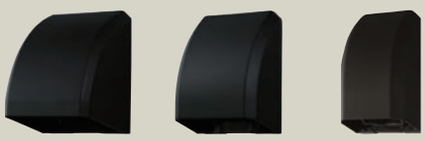

電力用 HGC-D　通信用 HGC-C　小型 HGC-S

種類	ご注文品番	標準価格
電力用	HGC-DJ/DW	880円
	HGC-DMB/DCG/DPS	1,430円
通信用	HGC-CJ/CW	781円
	HGC-CMB/CCG/CPS	1,100円
小型	HGC-SJ/SW	660円
	HGC-SMB/SCG/SPS	990円

色記号
J…アイボリー W…ホワイト
MB…モダンブラック CG…クラシックゴールド PS…プラチナシルバー

新発売！野縁ケーブルクリップル

▌野縁に配線固定する新発想

ダウンライト開口に手が入らない！！
二重天井内のダウンライト配線が
取り出せない！！
きっかけは「職人さんのお困り」でした。
配線を野縁に固定する事で解決です。
小さな製品ですが大きなお役立ち、
野縁ケーブルクリップ（**NKC19**）
是非お買い求め下さい。
標準価格：49 円 / 個（10 個単位販売）

ケーブル保護スリットシートを販売開始

▌電線の接触損傷を防止

クッション性のあるシートなので
造営物への擦れによるケーブル損傷を
防止致します。梁貫通部に貼りやすい
スリット入りが特徴です。
あらゆる箇所に貼れます。
ケーブル保護スリットシート（**CHSS**）を
是非お使いください。
標準価格：305 円 / 枚（10 枚単位販売）

日動電工株式会社
www.nd-ele.co.jp

西日本営業部営業課 TEL: 075-320-4054
ハウス営業部 TEL: 075-320-4054
広島営業所 TEL: 082-261-8831
九州支店 TEL: 092-622-1333
仙台営業所 TEL: 022-204-7707
東日本営業部 TEL: 03-5764-3222
中部営業部 TEL: 03-5764-3221

記載内容は 2023 年 6 月 現在のものです

電力メーターボックス

IP33D　好評 販売中

ニューでデザイン『防雨型』電力系収納ボックス

スマートメーターに対応しています

- 現代住宅の外観にマッチする曲面を用いたスタイリッシュなデザインです。
- ホワイト・プラチナシルバーに加え、モダンブラックが登場しました。
- 伝統的木造建築から都市的なモダン建築まで、幅広くご採用頂けます。
- 公益社団法人全関東電気工事協会【優良機材推奨認定品】

新色 モダンブラック

ホワイト
（写真はＬ型）

プラチナシルバー
（写真はＭ型）

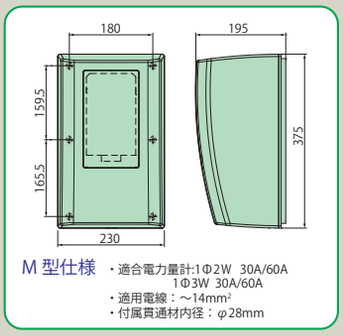

Ｍ型仕様
・適合電力量計:1Φ2W　30A/60A
　1Φ3W　30A/60A
・適用電線：～14mm²
・付属貫通材内径：φ28mm

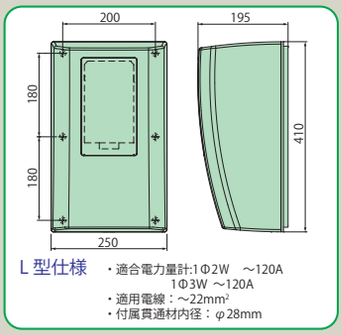

Ｌ型仕様
・適合電力量計:1Φ2W　～120A
　1Φ3W　～120A
・適用電線：～22mm²
・適用電線付属貫通材内径：φ28mm

種類	ご注文品番※	色	梱包数 内（箱）	梱包数 外（箱）	標準価格
Ｍ型 30A・60A	MBM-W	ホワイト	1	3	6,930円
	MBM-PS	プラチナシルバー	1	3	7,810円
	MBM-MB	モダンブラック	1	3	7,810円
Ｌ型 30A～120A	MBL-W	ホワイト	1	3	8,800円
	MBL-PS	プラチナシルバー	1	3	11,000円
	MBL-MB	モダンブラック	1	3	11,000円

材質
・本体部：難燃性ＡＢＳ
・検針窓部：ポリカーボネート（ＰＣ）

付属品
・丸木小ねじ（SUS）4.5 × 38（6 本）
・丸小ねじ 4.5 × 32（2 本）
・なべタッピン（SUS）4.0 × 16（1 本）
・外壁貫通保護ブッシング（2 組）

【ＩＰ性能について】（ご注意）

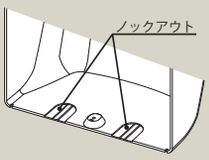

適用電線サイズ以上の電線を接続する場合は、下部のノックアウトから挿入してください。
※ノックアウトを使用した場合、保護等級IP33Dの性能は満たしません。

野縁ケーブルクリップ

好評 販売中

- 軽量天井野縁に取り付ける配線固定部材です。
- 天井ボード際に配線できますので、ダウンライト配線に最適です。
- 19 型（シングル・ダブル）野縁に対応しております。

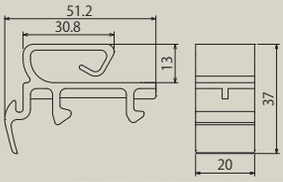

取付可能電線
・VVF1.6 × 2C　/　2.0 × 2C　2 回線まで
・VVF1.6 × 3C　/　2.0 × 3C　2 回線まで
・丸型ケーブル　Φ 5mm　6 回線まで
・丸型ケーブル　Φ 8mm　3 回線まで

材質：ポリプロピレン（ＰＰ）

種類	ご注文品番	梱包数 内（袋）	梱包数 外（箱）	販売単位	標準価格
19 型	NKC19	10	100	10	63円

野縁の内側にフックを引掛けます

回転させながら反対側にロックを引掛けます
（シングル野縁は内側、ダブル野縁は外側）

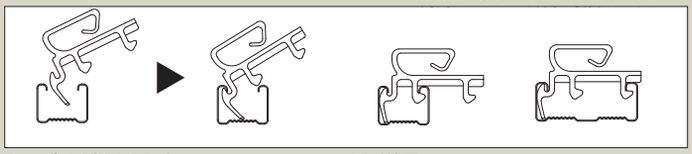

ケーブルを挿入します　　取付終了

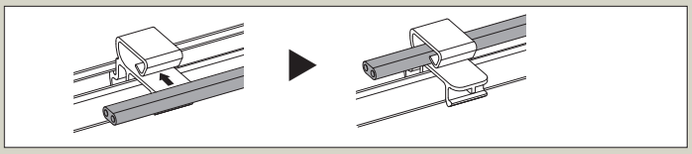

ケーブル保護スリットシート

好評 販売中

- 造営材との接触面に貼付ける事で、電線の損傷を防止します。
- 円形貼り付けのしやすいハーフスリット入りです。
- Φ 50 ～Φ 300 のスリーブまでに対応致しております。
- 梁等のコーナー部にもお使い頂けます。

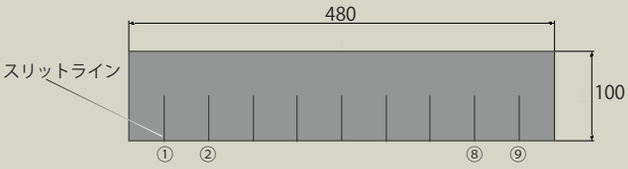

スリットラインでカット頂けます。

スリーブサイズ	推奨カットライン
Φ 50	2
Φ 80	3
Φ 100	3
Φ 125	5
Φ 150	5
Φ 175	6
Φ 200	7
Φ 225	7
Φ 250	9
Φ 275	9
Φ 300	カット無

中間梁張付け例

コーナー貼付け例

材質：30 倍発砲ポリエチレン粘着シート（ＥＰＥ）

種類	ご注文品番	梱包数 内（袋）	梱包数 外（箱）	販売単位	標準価格
	新 CHSS	10	100	10	305円