露出用長方形ボックス

高耐候性 HI

●高耐候性・耐衝撃性の樹脂を使用しております。

RMJHW

種類
中形

中形

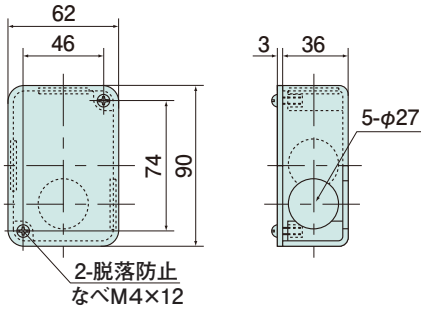

生産中止

●材質：硬質塩化ビニル
●付属品：脱落防止なべM４×12(中形×2本)、脱落防止なべM４×15(大形×4本)

アイボリー　グレー

種類	ご注文品番		梱包数		標準価格
	アイボリー	グレー	内	外(箱)	
中形	生産 RMJHW	生産 RMGHW	—	100	695円

露出用ユニバーサルボックス

高耐候性 HI

●高耐候性・耐衝撃性の樹脂を使用しております。

LB28JHW

種類
LB28
適合電線管
VE管28

LL28JHW

種類
LL28
適合電線管
VE管28

アイボリー　グレー　ホワイト

LB

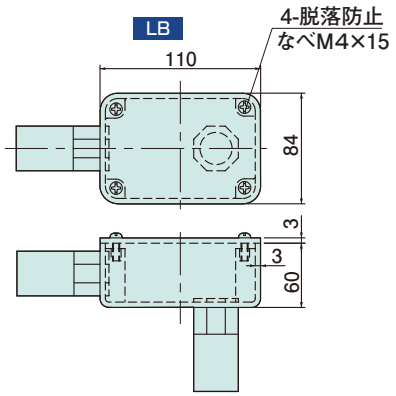

LL

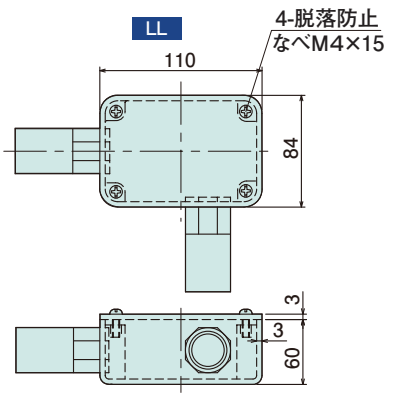

※14～22はカチコネタイプをご利用ください。
※LT型は受注生産で製作可能です。

●材質：硬質塩化ビニル
●付属品：脱落防止なべM４×15（4本）

生産中止　関連製品参照ページ P.148

種類		ご注文品番			梱包数		標準価格
		アイボリー	グレー	ホワイト	内	外(箱)	
LB	28	LB28JHW	LB28GHW	生産 LB28WHW	—	20	2,120円
	36		生産 LB36GHW	—	—	20	2,540円
	42	生産 LB42JHW	生産 LB42GHW	—	—	20	2,900円
LL	28	LL28JHW	LL28GHW	生産 LL28WHW	—	20	2,120円
	36	生産 LL36JHW	生産 LL36GHW	—	—	20	2,540円
	42	生産 LL42JHW	生産 LL42GHW	—	—	20	2,900円

◎本カタログに記載の標準価格は税抜き価格になります。