サドル・SVサドル

高耐候性 HI
(グレー100は除く) (グレー100は除く)

S22JHW

アイボリー グレー ホワイト ダークブルー

種類
22

●高耐候性・耐衝撃性の樹脂を使用しております。

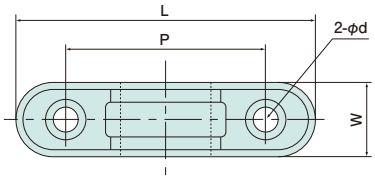

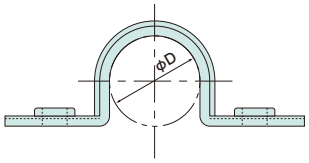

種類	φD	L	P	W	φd
14	18	60	40	15	5.0
16	22	65	45	20	5.0
22	26	75	55	20	5.0
28	34	90	65	20	5.5
36	42	100	75	20	5.5
42	48	110	85	20	5.5
54	60	125	100	20	5.5
70	76	150	120	25	6.5
82	89	165	135	30	6.5
100	114	205	165	30	6.5
SV10	10	40	30	15	5.0
SV12	12	40	30	15	5.0
SV14	14	55	35	15	5.0

単位(mm)

●材質：硬質塩化ビニル

生産中止

種類	ご注文品番 アイボリー	グレー	ホワイト	ダークブルー	販売単位	梱包数 内(袋)	外(箱)	標準価格
14	生産 S14JHW	生産 S14GHW	生産 S14WHW	生産 S14DHW	20	20	200	39円
16	S16JHW	S16GHW	S16WHW	生産 S16DHW	20	20	200	45円
22	S22JHW	S22GHW	S22WHW	生産 S22DHW	20	20	200	70円
28	S28JHW	S28GHW	S28WHW	生産 S28DHW	20	20	100	80円
36	S36JHW	S36GHW	S36WHW	生産 S36DHW	20	20	100	90円
42	S42JHW	S42GHW	S42WHW	生産 S42DHW	20	20	100	125円
54	S54JHW	S54GHW	S54WHW	生産 S54DHW	10	10	100	185円
70	S70JHW	S70GHW	S70WHW	生産 S70DHW	10	10	50	450円
82	S82JHW	S82GHW	S82WHW	生産 S82DHW	10	10	50	575円
100	—	S100G※	—	—	—	—	—	1,150円
SV10	—	生産 SV10GHW	—	—	—	100	1000	39円
SV12	—	生産 SV12GHW	—	—	—	100	1000	39円
SV14	—	生産 SV14GHW	—	—	—	100	1000	39円

※高耐候性・耐衝撃性の樹脂ではありません。

パイプスペーサー

高耐候性 HI

PS1622JHW

種類
16・22兼用
サイズ
75×20×12.5mm

PS2836JHW

アイボリー グレー

種類
28・36兼用
サイズ
100×20×12.5mm

●壁面などに配管を行なう場合、パイプスペーサーで固定すると
パイプを曲げずに接続ができます。

●高耐候性・耐衝撃性の樹脂を使用しております。

施工方法

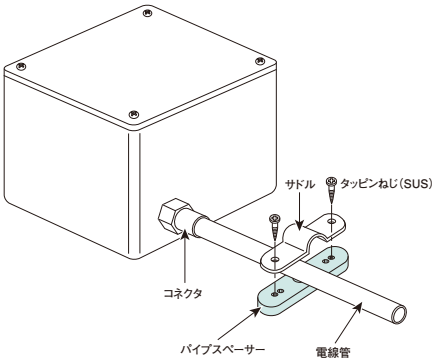

16・22兼用

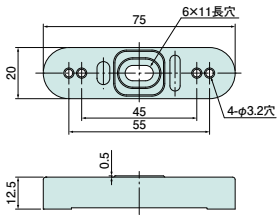

28・36兼用

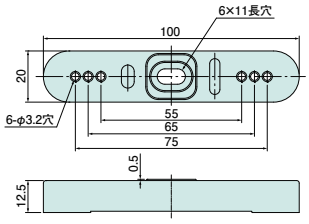

●材質：硬質塩化ビニル
●付属品：トラスタッピン(SUS)4.0×12(2本)

種類	ご注文品番 アイボリー	グレー	販売単位	梱包数 内(箱)	外(箱)	標準価格
16・22兼用	PS1622JHW	PS1622GHW	20	20	200	115円
28・36兼用	PS2836JHW	PS2836GHW	20	20	200	130円