配ボックス 台付型[Bシリーズ] 磁石付

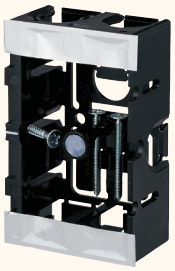

SM36BG

側面ノック
16専用×3個+
16･22兼用×2個

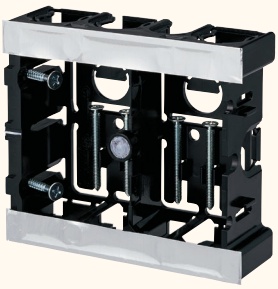

SM36B2G

側面ノック
16専用×3個+
16･22兼用×6個

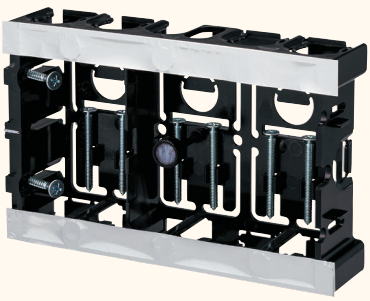

SM36B3G

側面ノック
16専用×3個+
16･22兼用×8個

磁石付きで手間を軽減。

- 当社配ボックス台付型[Bシリーズ]にボックス探知磁石を取付けた製品です。
- 1個用の磁石は倒せる構造になっており、ボックス取付けの邪魔になりません。

施工方法

●1個用の磁石はねじ締め時に倒せます。

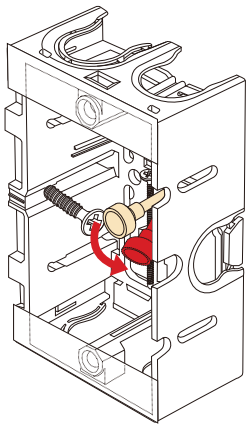

1個用

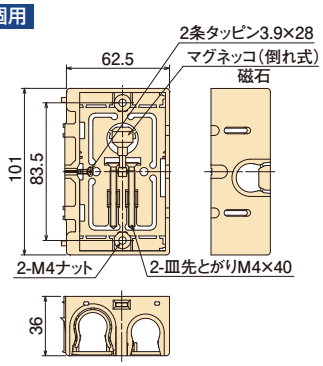

2個用

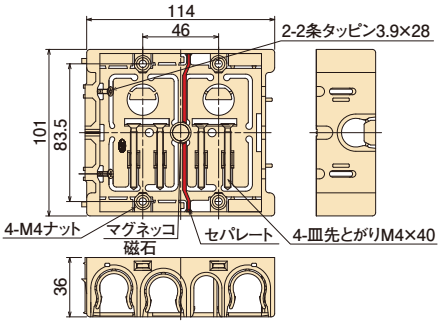

3個用

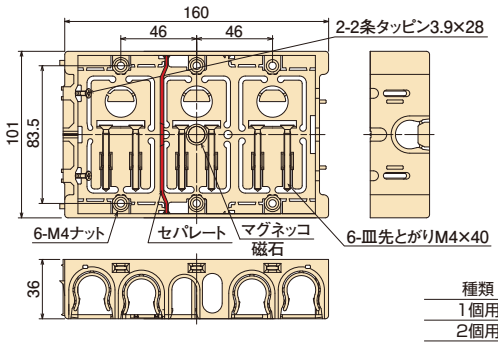

種類	側面ノック
1個用	16･22兼用ノック×2個･16専用ノック×3個
2個用	16･22兼用ノック×6個･16専用ノック×3個
3個用	16･22兼用ノック×8個･16専用ノック×3個

※右側面ノックは16専用ノックとなります。

●材質：硬質塩化ビニル
●付属品：皿先とがりM4×40(1個用×2本)(2個用×4本)(3個用×6本)
2条タッピン3.9×28(1個用×2本)(2個用×4本)(3個用×7本)

種類	ご注文品番	販売単位	梱包数 内(箱)	梱包数 外(箱)	標準価格
1個用	SM36BG	100	—	100	140円
2個用	SM36B2G	10	10	50	450円
3個用	SM36B3G	10	—	10	1,110円

◎本カタログに記載の標準価格は税抜き価格になります。