パイプサドル

丸栄機工(株)製

3号
MK3

■電柱に取付け、電線管やケーブルなどの立ち上げ・支持に使用します。

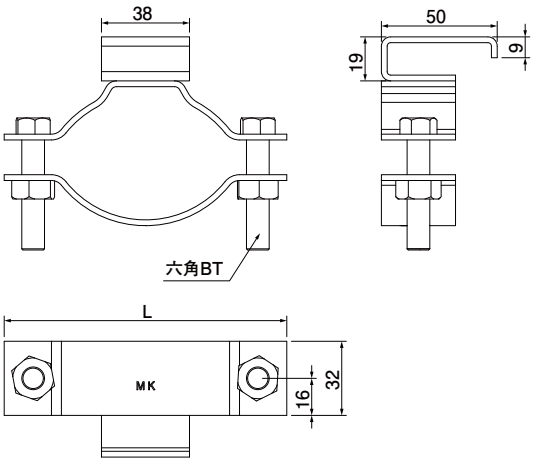

●表面処理:溶融亜鉛めっき

	種類	ご注文品番	適用サイズ	L	六角ボルト	販売単位	梱包数	
							内	外(箱)
	1号	**MKPS1**	φ16～φ30	71	M8×35	1	—	100
	2号	**MKPS2**	φ30～φ50	96	3/8 50L	1	—	100
	3号	**MKPS3**	φ50～φ70	122	3/8 50L	1	—	100
	4号	**MKPS4**	φ70～φ95	152	3/8 65L	1	—	50
	5号	**MKPS5**	φ95～φ120	172	3/8 65L	1	—	50