組合せボルト　九州電力規格品

02A412025

■L形アームおよびR形アームの接合点に使用します。

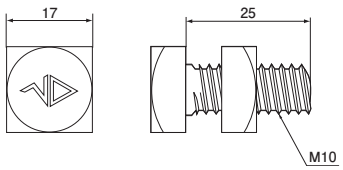

●表面処理:溶融亜鉛めっき

	ご注文品番	製品重量(g)	販売単位	梱包数	
				内	外(箱)
	02A412025	34	1	50	250

角度ボルト　九州電力規格品

02A430103

■L形アームおよびR形アームとをT字形、L字形に組み合わせる場合、組み合わせ部分の補強のために使用します。

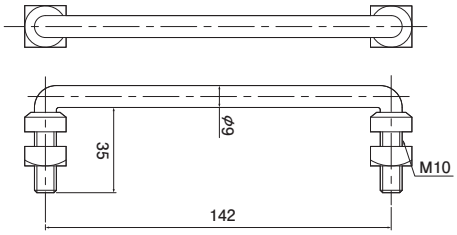

●表面処理:溶融亜鉛めっき

	ご注文品番	製品重量(g)	販売単位	梱包数	
				内	外(箱)
	02A430103	140	1	50	200

リングボルト　九州電力規格品

02A430104

■L形アーム、R形アームおよびU形ストラップと組み合わせて引込線の引留に使用します。

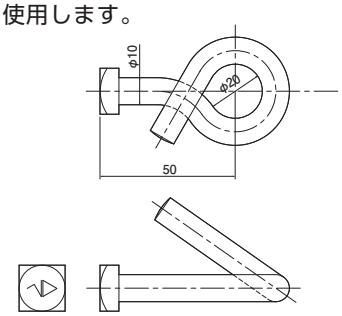

●表面処理:溶融亜鉛めっき

	ご注文品番	製品重量(g)	販売単位	梱包数	
				内	外(箱)
	02A430104	110	1	50	200