引込線支持金具　東京電力規格品

01A610001

■引込線の家屋側の支持に使用する金物です。
雨といを避けて引込みができます。

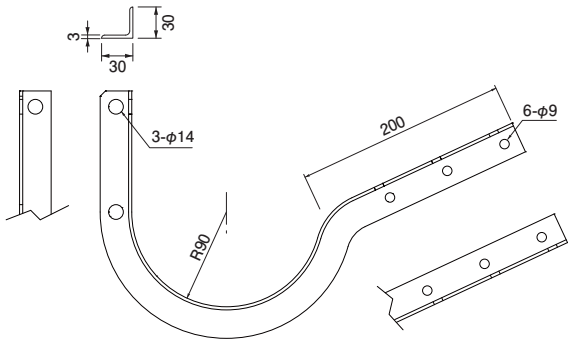

●表面処理:溶融亜鉛めっき

	種類	ご注文品番	製品重量(g)	販売単位	梱包数	
					内	外(束)
	曲線型	**01A610001**	820	5	—	5

厚口大Lアーム

01A500105

■引込線の家屋側の支持に使用する金物です。

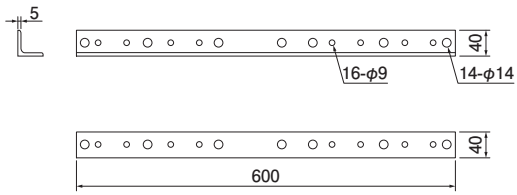

●表面処理:溶融亜鉛めっき

	ご注文品番	販売単位	梱包数	
			内	外(束)
	01A500105	10	—	5

コーチスクリュー大

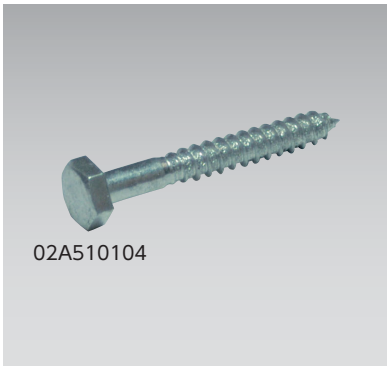
02A510104

■Lアーム・曲アームなどを直接造営材に取付けるために使用します。

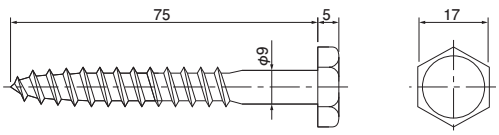

●表面処理:溶融亜鉛めっき

	ご注文品番	販売単位	梱包数	
			内	外(束)
	02A510104	10	—	—