L形アーム　関西電力規格品

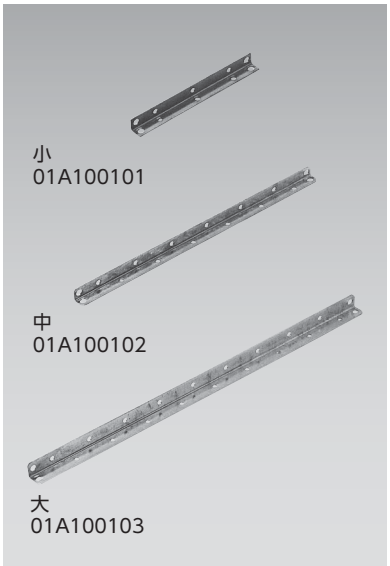

■引込線の家屋側の支持に使用する金物です。

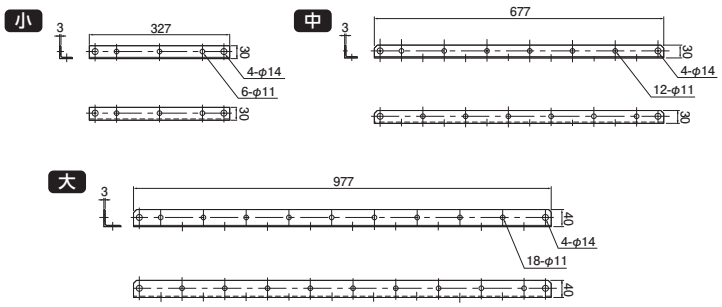

●表面処理:溶融亜鉛めっき

	種類	ご注文品番	製品重量(g)	販売単位	梱包数 内	梱包数 外(束)
	小	**01A100101**	430	10	—	10
	中	**01A100102**	880	10	—	10
	大	**01A100103**	1760	10	—	10

L形腕金　四国電力規格品

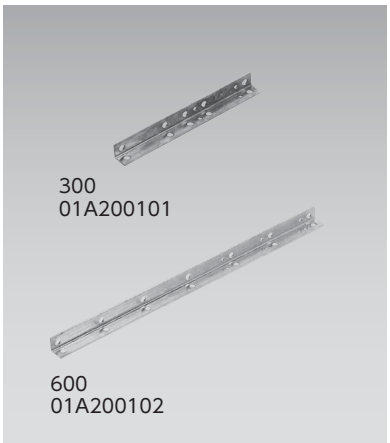

■引込線の家屋側の支持に使用する金物です。

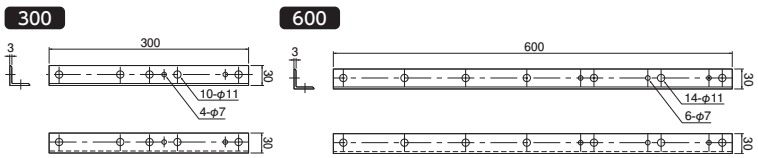

●表面処理:溶融亜鉛めっき

	種類	ご注文品番	製品重量(g)	販売単位	梱包数 内	梱包数 外(束)
	300	**01A200101**	390	10	—	10
	600	**01A200102**	790	10	—	10

R形腕金　四国電力規格品

■引込線の家屋側の支持に使用する金物です。雨といを避けて引込ができます。

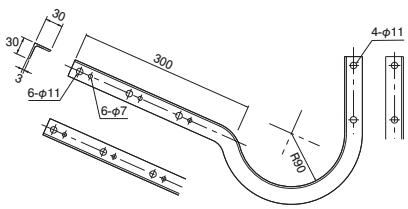

●表面処理:溶融亜鉛めっき

	ご注文品番	製品重量(g)	販売単位	梱包数 内	梱包数 外(束)
	01A200103	1000	5	—	5