ND4型1個用取付金具　大阪府仕様

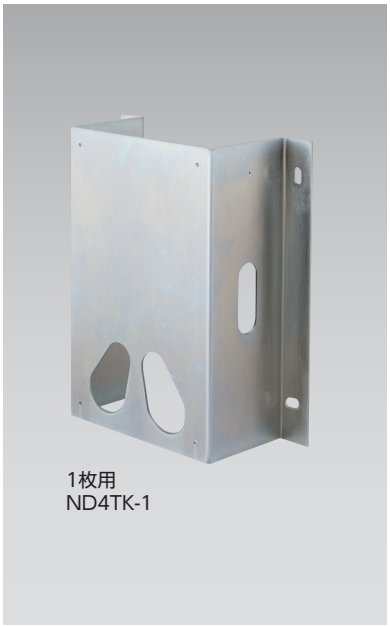

■電力量計取付板をパイプシャフト室に取付けるための金具です。
■ND4型専用です。
■アース端子用M5タップ付です。

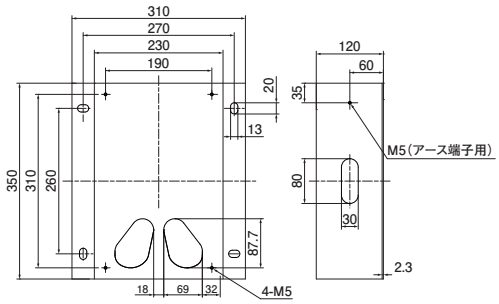

●表面処理:電気めっき

	種類	ご注文品番	適合取付板	販売単位	梱包数 内	梱包数 外(束)	標準価格(税抜)
	1枚用	**ND4TK-1**	ND4型	1	—	2	**7,870円**

メーター板取付金具　受注生産品参考例

■受注品として、A型、B型、C型、D型の参考図を示しています。
■ご注文の際は、P.260・P.261のFAX注文用紙をご利用ください。
■仕様につきましては営業担当にご相談ください。

A型(横壁用)

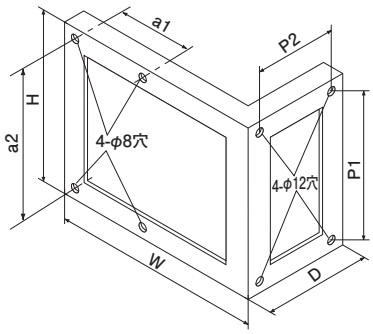

B型(奥壁用)2枚組

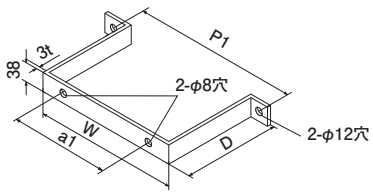

C型(天井用)

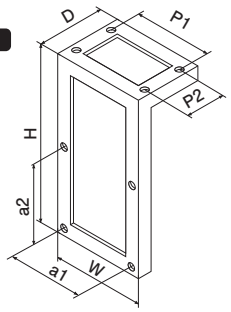

D型(奥壁用)

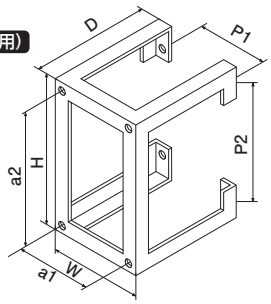

●表面処理:溶融亜鉛めっき

※ご注文の際は、P.260・P.261の注文用紙をご利用ください。
※発注ロット・納期については営業担当にお問い合わせください。