間仕切用固定金具E型 本体のみ36用 ショートタイプ

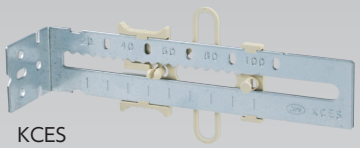
KCES

- 150mmの間柱間隔でも使用できます。
  (間隔が150mmの場合、配ボックス1個用・2個用のみ使用可能です)
- ボックス前面よりねじ不要でワンタッチ取付けできます。
- 金具の穴を使用し、バインド線などで直接ケーブル留めも可能です。
- 間柱からのメモリ付きです。
- 40mmの間柱に深さ36mmのボックスが取付けできます。

施工方法

①KCESを間仕切に取付けます。

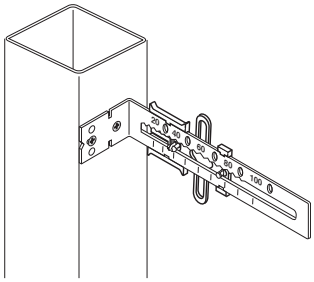

②配ボックスの背面の穴(右)にスライドを引っ掛けます。

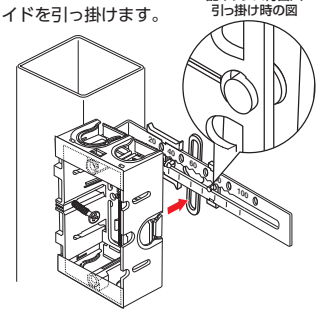

③配ボックスを左に動かすとスライドが変形するので、スライドの左のツメがボックスの背面の穴(左)に合うところまで動かし、ツメを押し込みます。

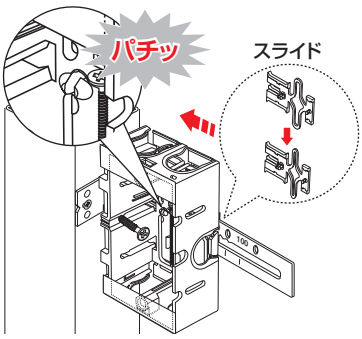

④ボックス取付け後、ボックス位置を調節できます。

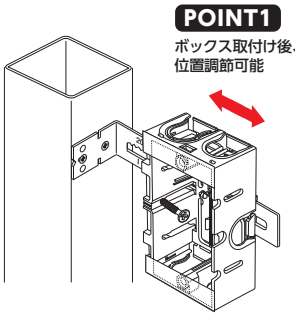

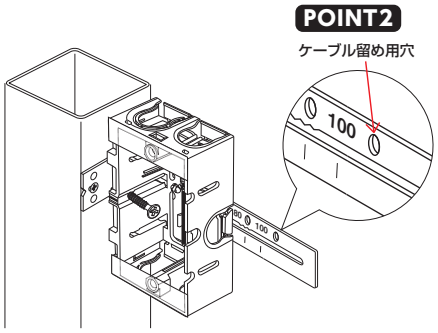

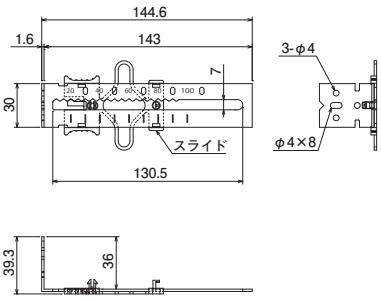

●材質:金具部／亜鉛めっき鋼板、スライド部／硬質塩化ビニル

適合表・データ集参照ページ P.234

	種類	ご注文品番	販売単位	梱包数 内	梱包数 外(箱)	標準価格(税抜)
	配ボックス用	KCES	20	—	20	250円