間仕切用固定金具E型 本体のみ

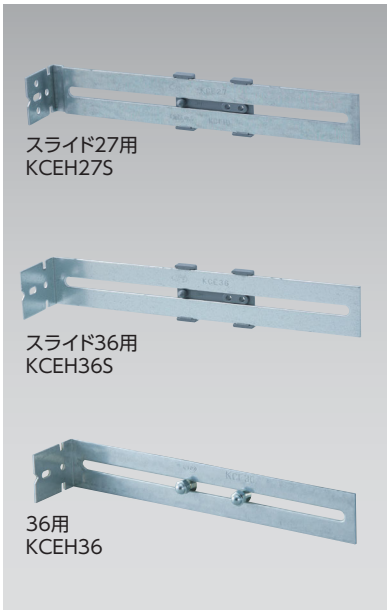

■ボックスを軽量・木間仕切へ取付けるための金具です。
■ボックス前面よりねじ1本で取付けできます。

POINT ドリルねじ、タッピンねじ等を使用して、軽量・木間仕切に取付けます。

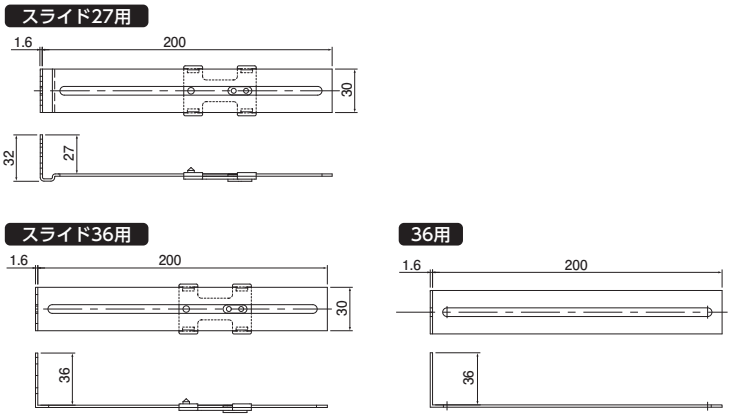

※ご注意:KCEH36Sは、45角以上の柱でご使用ください。

●材質:金具部／亜鉛めっき鋼板、スライド部／硬質塩化ビニル
●付属品:トラスタッピン4.0×12(スライド27用・36用×1本)、皿M5×12(36用×2本)、袋ナットM5(36用×2個)、ドリルねじ4.0×10(36用×2本)

ボックス取付参照ページ P.92
適合表・データ集参照ページ P.234

	種類	ご注文品番	販売単位	梱包数 内	梱包数 外(箱)	標準価格(税抜)
	スライド27用	**KCEH27S**	20	—	20	**305円**
	スライド36用	**KCEH36S**	20	—	20	**305円**
	36用	**KCEH36**	20	20	200	**305円**

間仕切用固定金具E型 本体のみ スライド36用ショート NEW

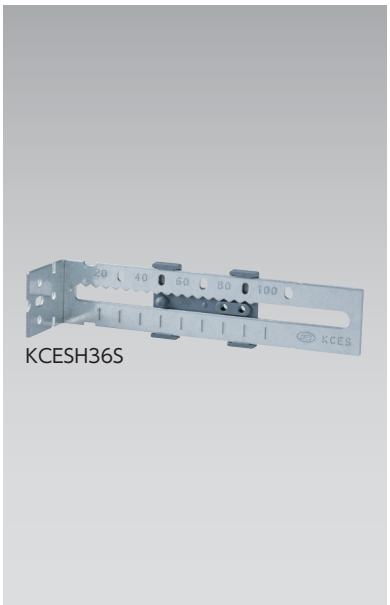

■150mmの間柱間隔でも使用できる固定金具です。
■ボックス前面よりねじ1本で取付けできます。
■間柱からのメモリ付きです。
■金具の穴を使用し、バインド線などで直接ケーブル留めも可能です。

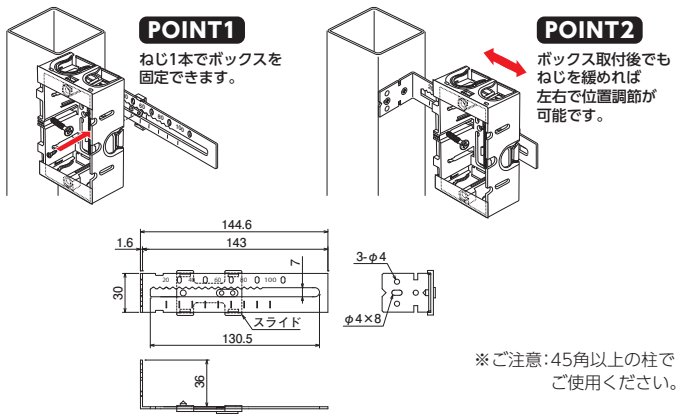

※ご注意:45角以上の柱でご使用ください。

ボックス取付参照ページ P.92
適合表・データ集参照ページ P.234

●材質:亜鉛めっき鋼板

	種類	ご注文品番	販売単位	梱包数 内	梱包数 外(箱)	標準価格(税抜)
新	36用	**KCESH36S**	20	—	20	**250円**