ネジッタイ

■間柱へのケーブル・配管支持に最適です。
■軽量間仕切・木間仕切、兼用です。
■ねじ一体型・ビニタイ付きです。

施工方法

間仕切にねじ留めし、
ケーブルを固定します。

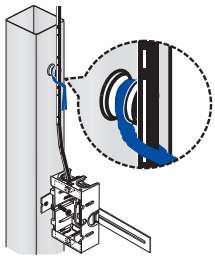

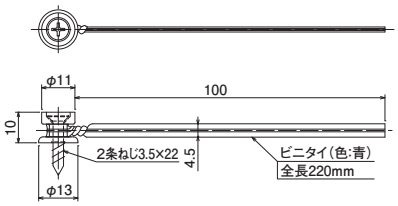

●材質:ポリエチレン
●付属品:2条ねじ3.5×22(1本)

	種類	ご注文品番	販売単位	梱包数 内(袋)	梱包数 外(箱)	標準価格(税抜)
	2条ねじ付	**NGT**	50	50	500	**40円**

ネジッタイ 2条ねじ付連結式

■連結式でビニタイが絡まらないので作業がスピーディーに行えます。
■バインド線通し穴があり、腰袋に引掛けることができます。
■ねじ先端が飛び出していないので安全です。
■軽量間仕切・木間仕切兼用です。

施工方法

①使いたい分を
手でちぎります。

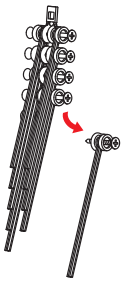

②間仕切にねじ留めし、
ケーブルを固定します。

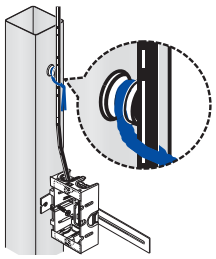

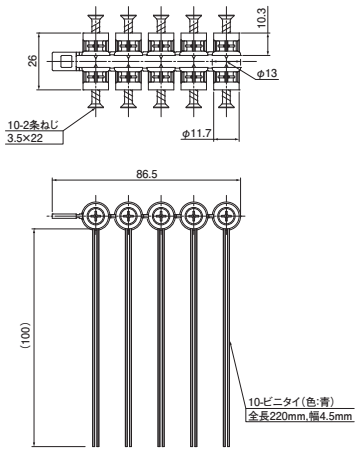

●材質:ポリエチレン
●付属品:2条ねじ3.5×22(10本)

	ご注文品番	販売単位	梱包数 内(袋)	梱包数 外(箱)	標準価格(税抜)
	NGTR	5組	5組	50組	**320円**