配ボックス 耳付型[Cシリーズ]

1個用
SM36HC

2個用
SM36HC2

3個用
SM36HC3

■ボックス前面から配管できます。
■16・22タイプのCD管・PFS管の直接配管ができます。
■底面はニッパ等で簡単に外せます。
■見やすいポジション表示。
底面にセンタマーク、側面に胴縁用(12mm)マークを設けました。

POINT1
ボックス前面から直接配管ができます。

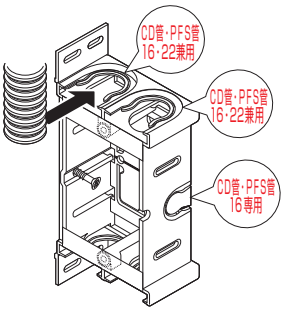

POINT2
2重ノックを割り取ると22管2連配管が可能。

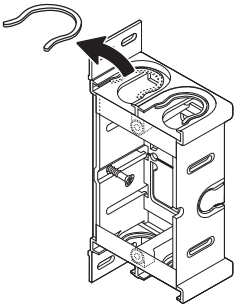

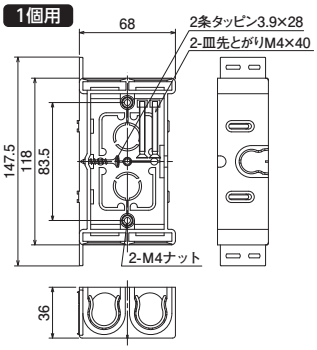

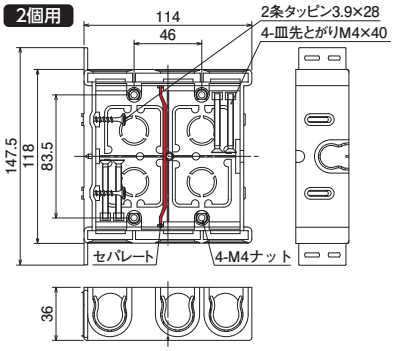

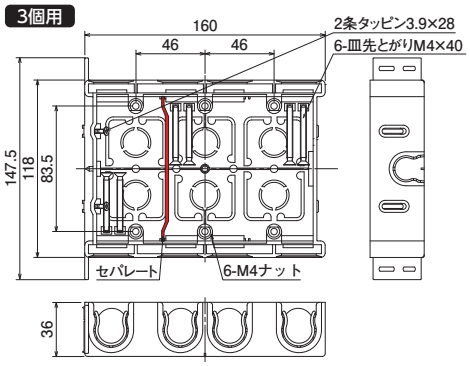

●材質:硬質塩化ビニル
●付属品:皿先とがりM4×40(1個用×2本)(2個用×4本)(3個用×6本)
2条タッピン3.9×28(1個用×1本)(2個用・3個用×2本)

	種類	ご注文品番	側面ノック	販売単位	梱包数 内(箱)	梱包数 外(箱)	標準価格(税抜)
	1個用	**SM36HC**	16・22兼用×4個・16専用×1個	100	—	100	**130円**
	2個用	**SM36HC2**	16・22兼用×6個・16専用×1個	10	10	50	**420円**
	3個用	**SM36HC3**	16・22兼用×8個・16専用×1個	10	—	10	**1,105円**

※右側面ノックは16専用ノックとなります。