配ボックス 台付型[Bシリーズ] 磁石付

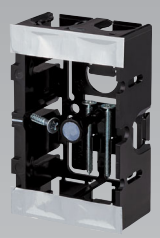

1個用
SM36BG

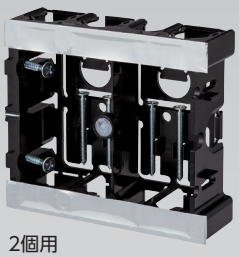

2個用
SM36B2G

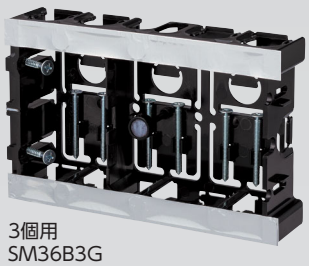

3個用
SM36B3G

■当社配ボックス台付型[Bシリーズ]にボックス探知磁石を取付けた製品です。

■1個用の磁石は倒せる構造になっており、ボックス取付けの邪魔になりません。

POINT

1個用の磁石はねじ締め時に倒せます。

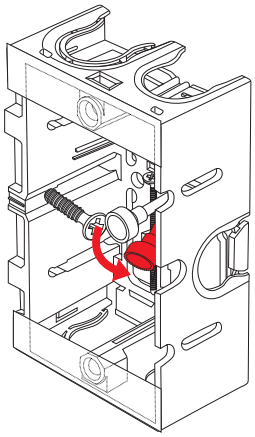

1個用

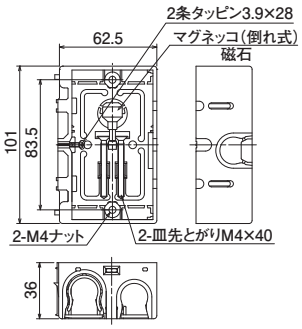

2個用

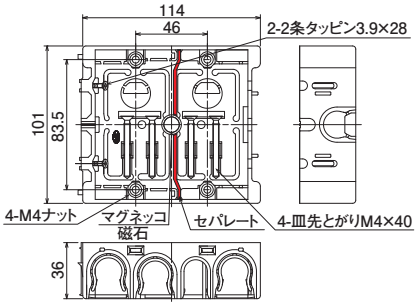

3個用

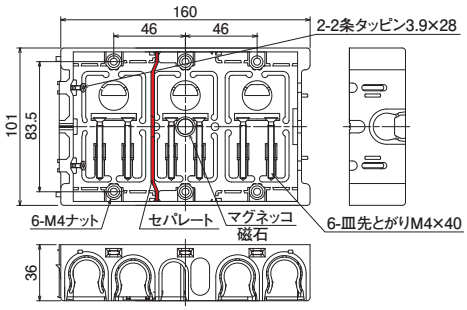

●材質:硬質塩化ビニル
●付属品:皿先とがりM4×40(1個用×2本)(2個用×4本)(3個用×6本)
2条タッピン3.9×28(1個用×2本)(2個用×4本)(3個用×7本)

	種類	ご注文品番	側面ノック	販売単位	梱包数 内(箱)	梱包数 外(箱)	標準価格(税抜)
	1個用	**SM36BG**	16・22兼用×2個・16専用×3個	100	—	100	**140円**
	2個用	**SM36B2G**	16・22兼用×6個・16専用×3個	10	10	50	**450円**
	3個用	**SM36B3G**	16・22兼用×8個・16専用×3個	10	—	10	**1,110円**

※右側面ノックは16専用ノックとなります。