施工方法

①ボックスを取付けます。
（ねじは付属しておりません）

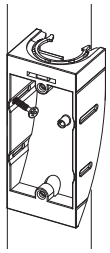

②CD管・PFS管を取付けます。

POINT5
CD管36、PFS管36の場合は
内側リングを切り取ってください。

③ノコギリ等でボードを開口します。

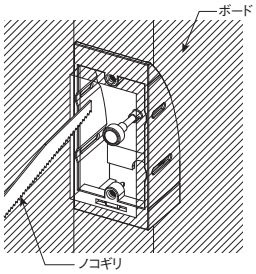

④ケーブル通線プレートの片側の爪を
コンセント取付枠に差し込み、反対側の爪を
下図のように押し込みます。

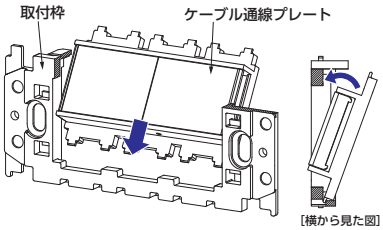

⑤ウォールマウントボックス縦型から
磁石を取外し、ケーブル通線プレートを
取付けたコンセントプレートを取付けます。

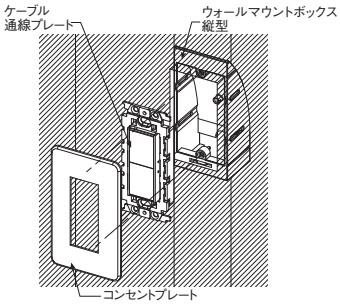

ケーブル通線プレート

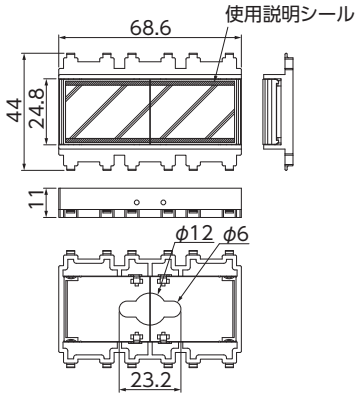

プレート開閉方法

・プレートを開く場合
ケーブル通線プレートの中央を
軽く押し込むとプレートが開きます。

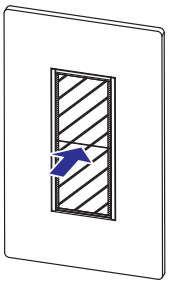

・プレートを閉じる場合
閉じたい側の端部を押し込んでください。

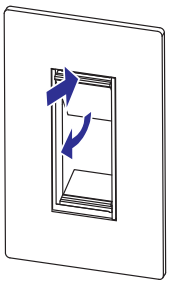

通線方法

ケーブルを引き込み、
反対側のプレートから引き出します。

[通線入口]

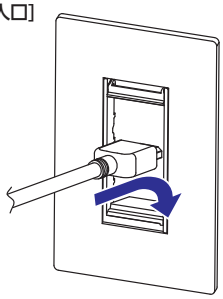

[通線出口]

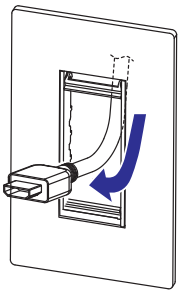

ウォールマウントボックス縦型セット

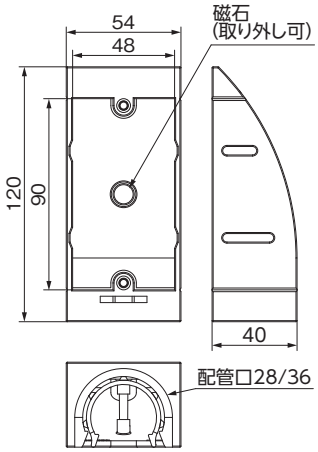

取扱説明書

関連製品
参照ページ P.76

●ケーブル通線プレートセット内容：プレート×2
●ウォールマウントボックスセット内容：ボックス×2

	種類	ご注文品番	色	販売単位	梱包数 内(袋)	梱包数 外(箱)	標準価格(税抜)
新	ケーブル通線プレート	CTP-W	ホワイト	1セット	1セット	50セット	1,335円
新		CTP-B	ブラック	1セット	1セット	50セット	1,335円
新	ウォールマウントボックス縦型セット	SMWMBTS	—	1セット	1セット	50セット	2,000円