J型ハンガー

■二重天井の先行配線に使用するケーブル支持材です。
■接着剤固定タイプですので、当社接着剤と合わせてご使用ください。

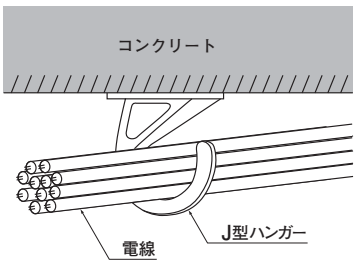

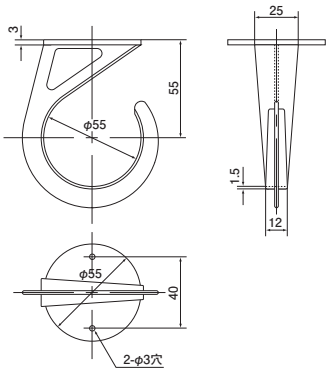

※ご注意：・許容静荷重は使用条件により異なります。
・記載の許容静荷重はコンクリート面の汚れを取り除き、当社接着剤を使用したときの場合です。
・取付間隔はP.236に従って施工してください。

接着剤参照ページ P.55　取付間隔参照ページ P.236

●材質：硬質塩化ビニル

	ご注文品番	許容静荷重	販売単位	梱包数 内(袋)	梱包数 外(箱)	標準価格(税抜)
	JH	49N(5kgf)	50	50	400	**140円**

ニチサポート 感知器用

■吊りボルト(W3/8)用の感知器取付金具です。
■絶縁効果の有る塩ビ製一体型板で、ブッシングの取付が不要です。
■ベースを留める際のビスは本体に装着済みです。

施工方法

感知器のベースを取付け、配線した後、ニチサポートを3分ボルトに差し込み、摘みを右に回します。

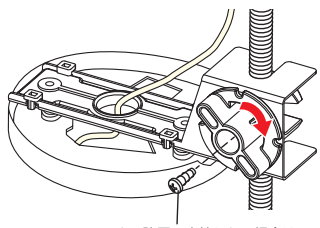

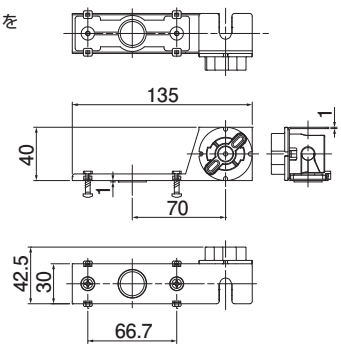

POINT

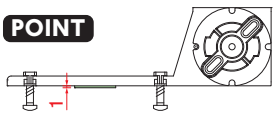

塩ビ板を、金具本体部分より下へ1mm出し、金属部分への電線接触を防ぎます。

※開口後に火災報知器を直接取付けたい場合は、火災報知器取付具(P.69)をご使用ください。

●材質：樹脂部／硬質塩化ビニル、金属部／亜鉛めっき鋼板

	種類	ご注文品番	許容静荷重	販売単位	梱包数 内	梱包数 外(箱)
	W3/8用	**NS3K**	9.8N(1kgf)	10	—	10