ニチフックボルト

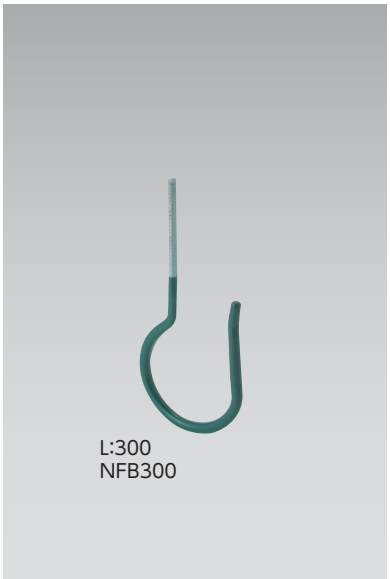

■インサートに取付けるケーブル支持材です。
■ケーブル支持部分にはビニルチューブが付いていますので、ケーブルを傷つけません。

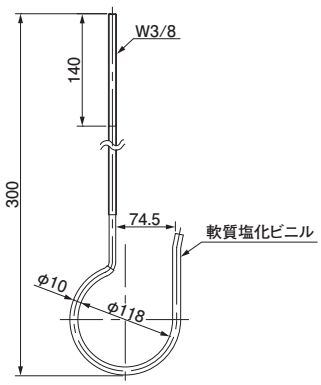

※ご注意:取付間隔はP.236に従って施工してください。

取付間隔参照ページ P.236

●表面処理:電気めっき

	種類	ご注文品番	許容静荷重	販売単位	梱包数 内	梱包数 外(箱)	標準価格(税抜)
	L:300	**NFB300**	196N(20kgf)	20	—	20	**410円**

フラットボルト

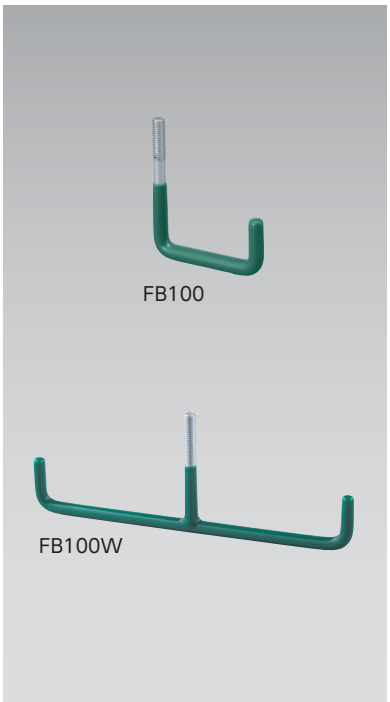

■インサートに取付けるケーブル支持材です。
■ケーブル支持部分がフラット形状ですので、ケーブルを並べて配線することができます。
■ケーブル支持部分にはビニル被覆(硬質材)が付いており、ケーブルを傷つけず、ケーブル延線作業が比較的楽に行えます。

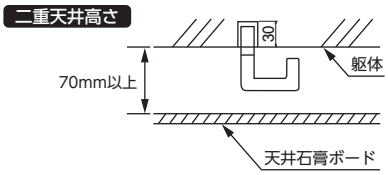

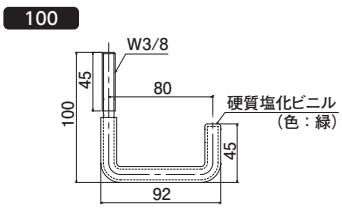

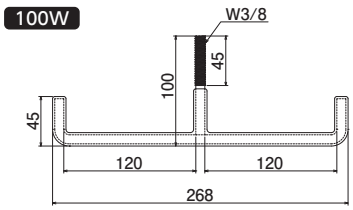

※ご注意:取付間隔はP.236に従って施工してください。

取付間隔参照ページ P.236

●表面処理:電気めっき

	種類	ご注文品番	許容静荷重	販売単位	梱包数 内	梱包数 外(箱)	標準価格(税抜)
生産	100	**FB100**	98N(10kgf)	20	—	20	**290円**
	100W	**FB100W**	98N(10kgf)	20	—	20	**610円**