樹脂製設備用支持桟

NEW

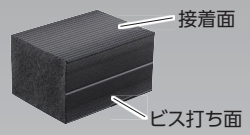

JSS6-08H

JSS1-1

JSS2-1

JSS4-1

■二重天井の配管およびケーブル支持材です。
■釘打ちができ、ノコギリ等で容易に切断できます。
■吸水性がなく、腐りません。
■コンクリート面に当社接着剤(MJ接着剤)で固定し、配管をサドル等で支持します。

施工例

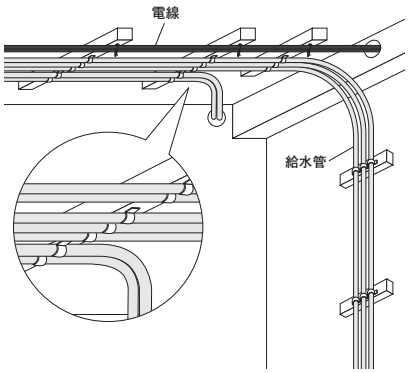

取付例

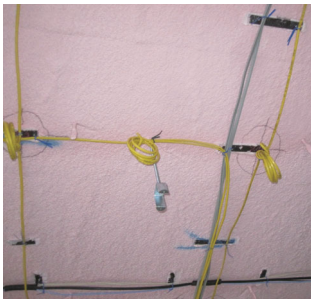

長さ80

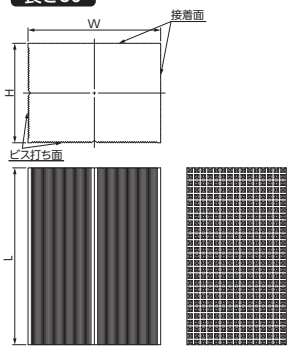

長さ100・200・400

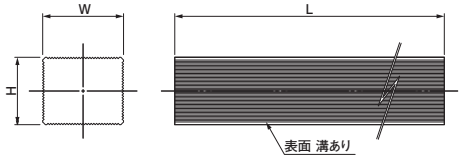

※ご注意:取付間隔はP.236に従って施工してください。

施工動画

接着剤 参照ページ P.55
取付間隔 参照ページ P.236

●熱伝導率:0.07(W／m･K)
●材質:ポリスチレン

	種類 長さ	種類 高さ×巾	ご注文品番	L	H	W	販売単位	梱包数(箱)	標準価格(税抜)
新	80	30×40	JSS4-08H	80	30	40	200	200	120円
新		45×60	JSS6-08H		45	60	100	100	250円
	100	16×30	JSS1-1	100	16	30	400	400	65円
		25×30	JSS2-1		25		200	200	105円
		40×30	JSS4-1		40		200	200	135円
	200	16×30	JSS1-2	200	16	30	200	200	135円
		25×30	JSS2-2		25		100	100	200円
		40×30	JSS4-2		40		100	100	265円
	400	16×30	JSS1-4	400	16	30	100	100	250円
		25×30	JSS2-4		25		50	50	360円
		40×30	JSS4-4		40		50	50	515円