平カバー3個用[ねじ式]ボックス内収納タイプ

■ボックス内にすっきりと収まります。

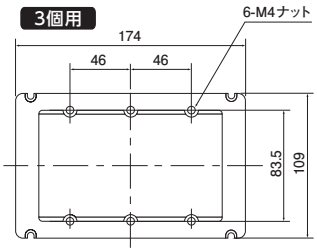

●材質:硬質塩化ビニル

	種類	ご注文品番	販売単位	梱包数 内(袋)	梱包数 外(箱)	標準価格(税抜)
	3個用	**HC3A**	1	10	200	**400円**

ボックス継枠バーボックス用[つめ付タイプ]

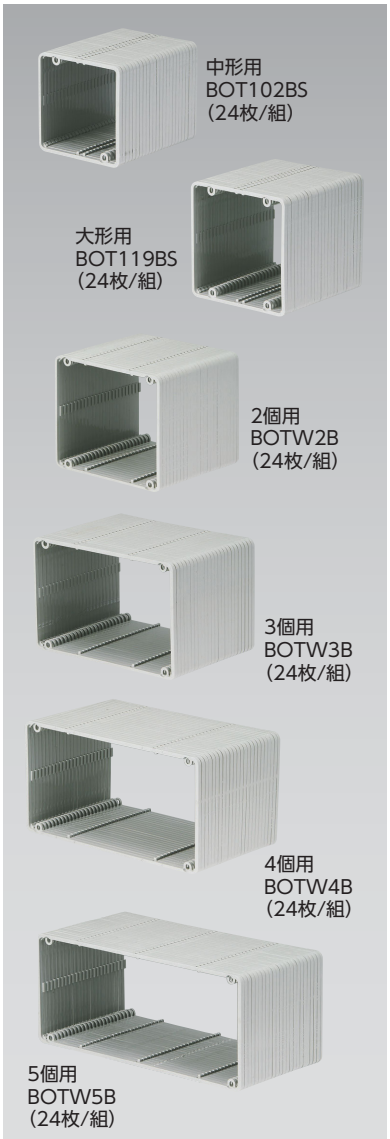

■ねじ留め不要でボックスに仮留めができます。

■連結して継ぎ足し可能です。

取付方法

・ボックスに仮留めできます。　・連結式なので、継ぎ足し可能です。

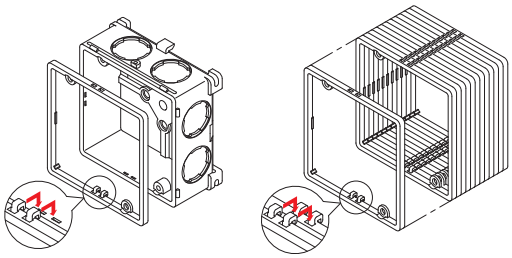

※ご注意:当社ワンタッチ式塗代カバー類にボックス継枠を使用する場合は全てねじで固定してください。

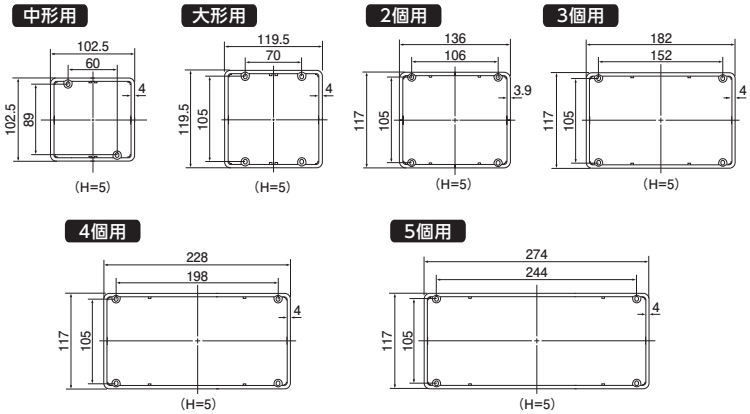

適合表・データ集参照ページ P.232

●材質:硬質塩化ビニル

	種類	ご注文品番	販売単位	梱包数 内(箱)	梱包数 外(箱)	標準価格(税抜)
	中形用	**BOT102BS**	1組	1組	10組	**2,000円**
	大形用	**BOT119BS**	1組	1組	10組	**2,930円**
	2個用	**BOTW2B**	1組	—	1組	**4,530円**
	3個用	**BOTW3B**	1組	—	1組	**5,320円**
受	4個用	**BOTW4B**	1組	—	1組	**6,390円**
生産	5個用	**BOTW5B**	1組	—	1組	**6,920円**