八角コンクリートボックス[ワンタッチ式]

JIS C 8435

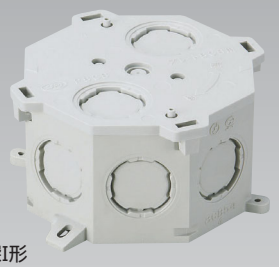

深Ⅰ形
8CB5Z

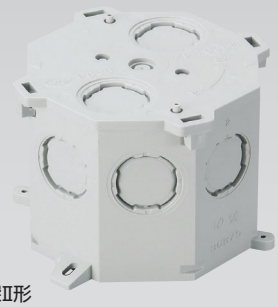

深Ⅱ形
8CB7Z

■後付けも可能なワンタッチ式のコンクリートボックスです。
■ねじ留め不要。クルッと回すだけで取付けできます。
■ノロの浸入を防ぐ、すきまなしの成形ノック。
■ノックはドライバーで簡単に開孔できます。

●ボックスの後付け
配筋後ボックスを回転させて取付けます。
(回転を考えてコネクタを付けてください)

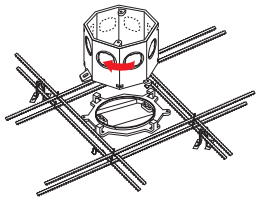

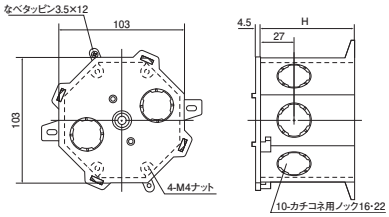

●プレートの取付け

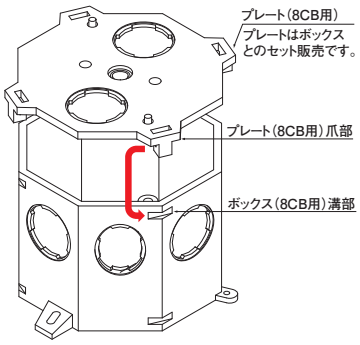

●材質:耐衝撃性硬質塩化ビニル
●付属品:なべタッピン3.5×12(1本)、
なべM4×15(2本)

適合表・データ集参照ページ P.230〜232

	種類	ご注文品番	H	販売単位	梱包数 内	梱包数 外(箱)	標準価格(税抜)
	深Ⅰ形	**8CB5Z**	56	1	—	50	**750円**
	深Ⅱ形	**8CB7Z**	77	1	—	50	**810円**

ミニコンクリートボックス

MCBZ

■ミニサイズで、狭い場所、配管の多い場所への取付けが容易です。
■施工時間、コストともに八角コンクリートボックスの約1/2。
■カチコネ使用でPFS16・22、CD16・22の配管ができます。

●火報工事、直天工事。(インサートピッチ66.7mm)
●引掛ローゼットを使用しての10kg未満までの照明器具(天井直付け器具以外)の吊り下げが行えます。

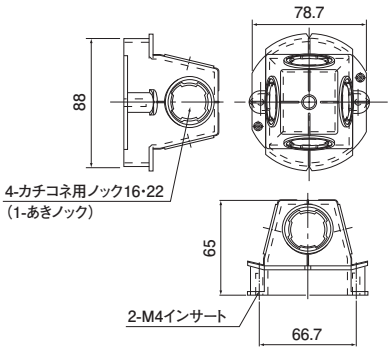

【ご使用にあたっての注意事項】
・直接照明器具は取付けないでください。
・高温になる場所(インサートナット部の温度が50℃を越える場所)でのご使用はお避けください。
・10kg以上の物は取付けないでください。
・コネクタは当社カチコネをご使用ください。

●材質:耐衝撃性硬質塩化ビニル

適合表・データ集参照ページ P.230

	ご注文品番	販売単位	梱包数 内(袋)	梱包数 外(箱)	標準価格(税抜)
	MCBZ	1	10	60	**340円**