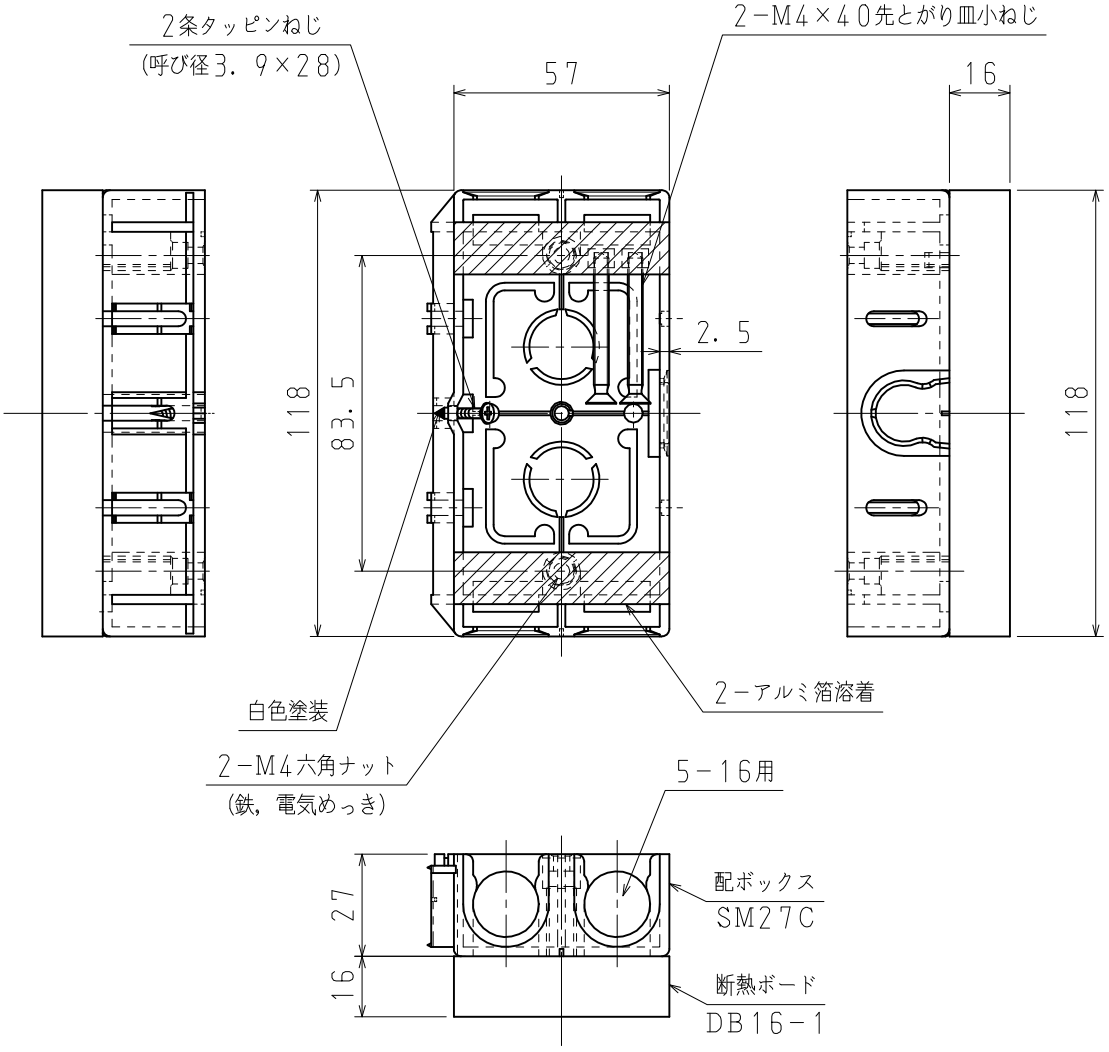

配ボックス　薄型（SM27C）に断熱ボードを取付けた製品です。

品　番	SM27C−D
材　質	配ボックス：硬質塩化ビニル 断熱ボード：ネオマフォーム
表面処理又は　色	色：ブラック（配ボックス）
備　考	

品　名	断熱ボード付配ボックス 薄型　1個用　［Cシリーズ］	尺度
図　番	B09−0629−A01　△4	1／2

日動電工株式会社

A4

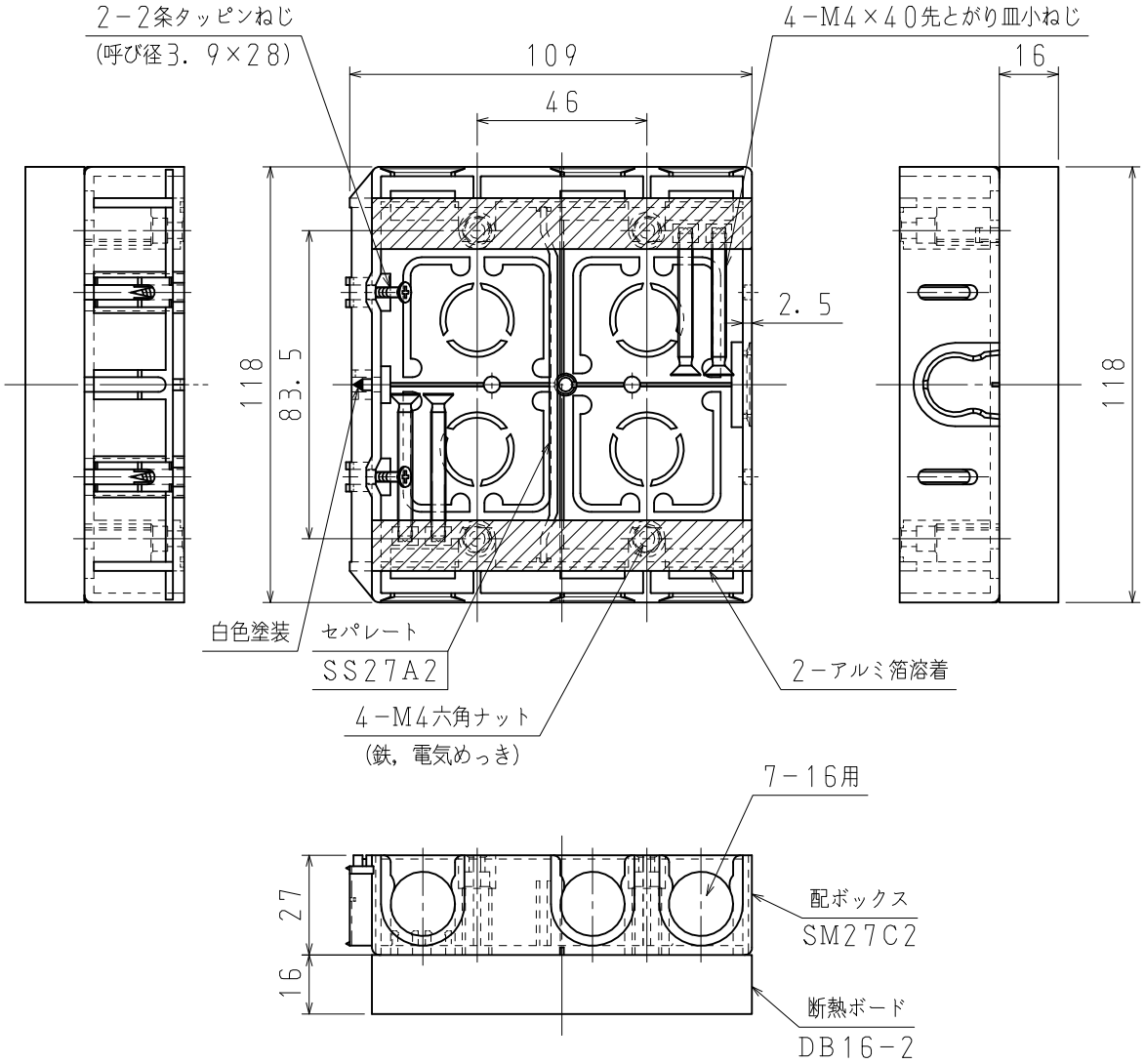

配ボックス　薄型（SM27C2）に断熱ボードを取付けた製品です。

品　番	SM27C2-D
材　質	配ボックス：硬質塩化ビニル 断熱ボード：ネオマフォーム
表面処理又は色	色：ブラック（配ボックス）
備　考	

品　名	断熱ボード付配ボックス 薄型　2個用　［Cシリーズ］	尺度 1／2
図　番	B09-0629-A02　△4	

日動電工株式会社

A4

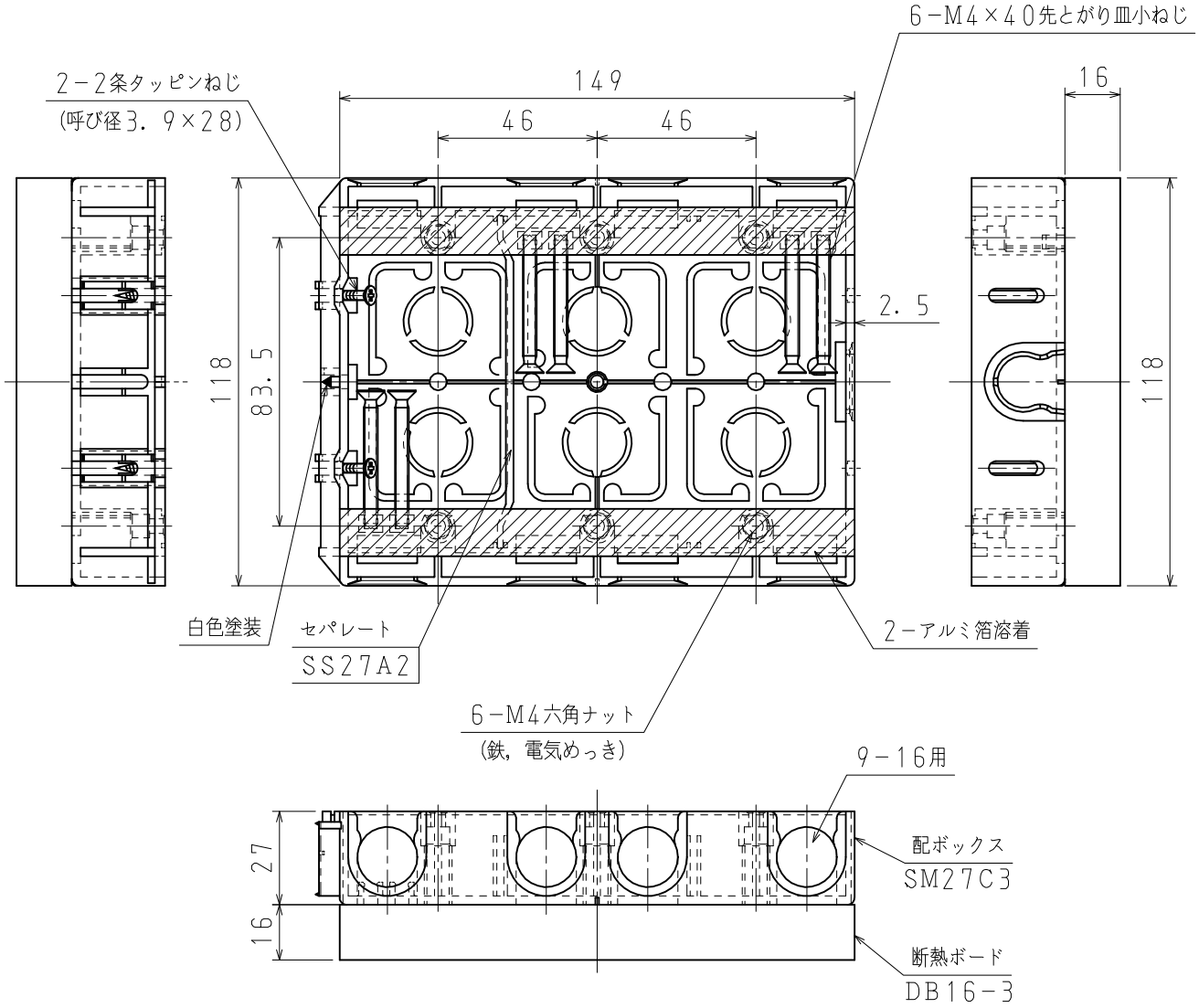

配ボックス　薄型（SM27C3）に断熱ボードを取付けた製品です。

品　番	SM27C3－D
材　質	配ボックス：硬質塩化ビニル 断熱ボード：ネオマフォーム
表面処理又は　色	色：ブラック（配ボックス）
備　考	

品　名	断熱ボード付配ボックス 薄型　3個用　［Cシリーズ］	尺度
図　番	B09－0629－A03　△4	1／2

日動電工株式会社

A4

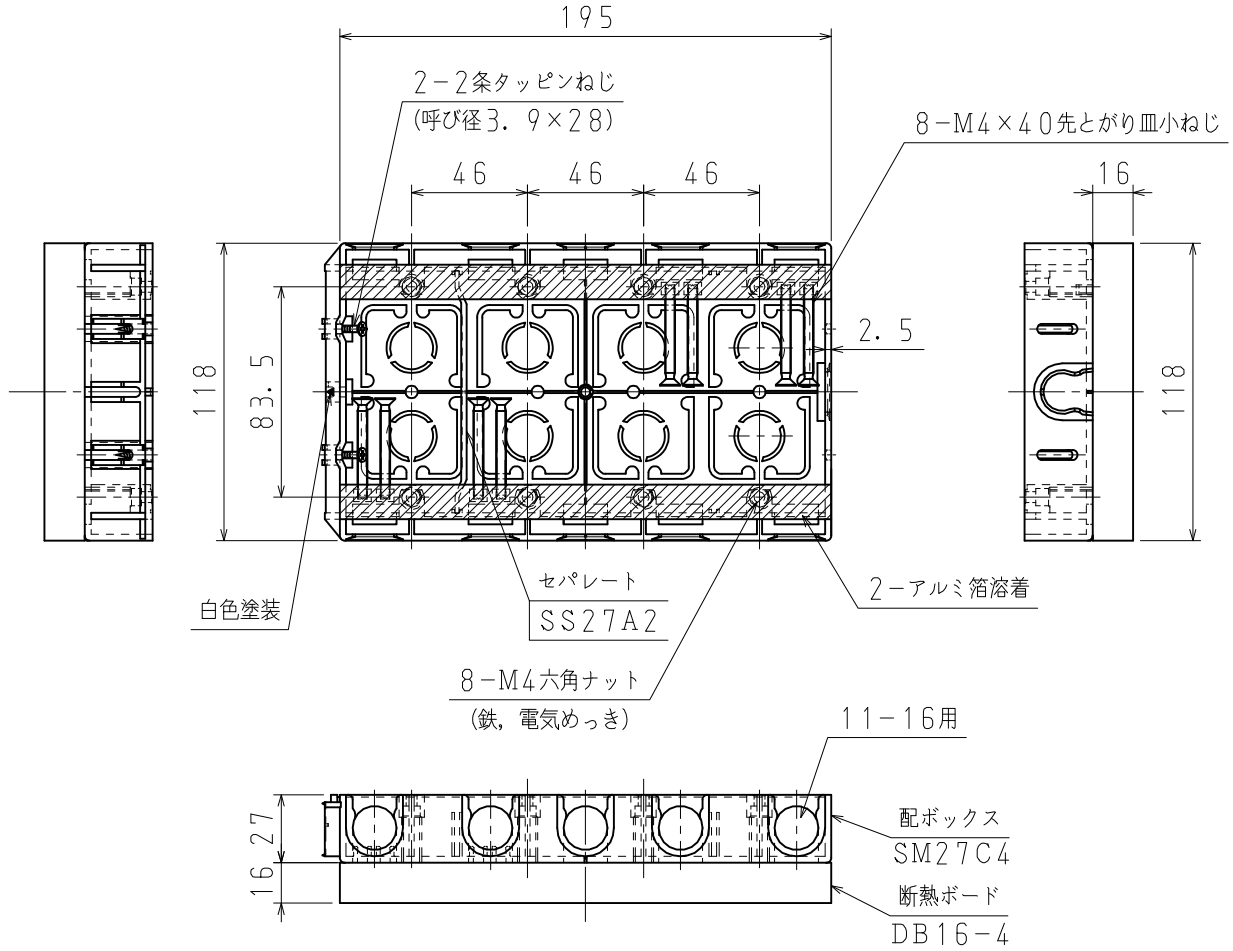

配ボックス　薄型（SM27C4）に断熱ボードを取付けた製品です。

品　番	SM27C4－D
材　質	配ボックス：硬質塩化ビニル 断熱ボード：ネオマフォーム
表面処理又は　色	色：ブラック（配ボックス）
備　考	

品　名	断熱ボード付配ボックス 薄型　4個用　［Cシリーズ］	尺度 1／3
図　番	B09－0629－A04　△4	

日動電工株式会社

A4