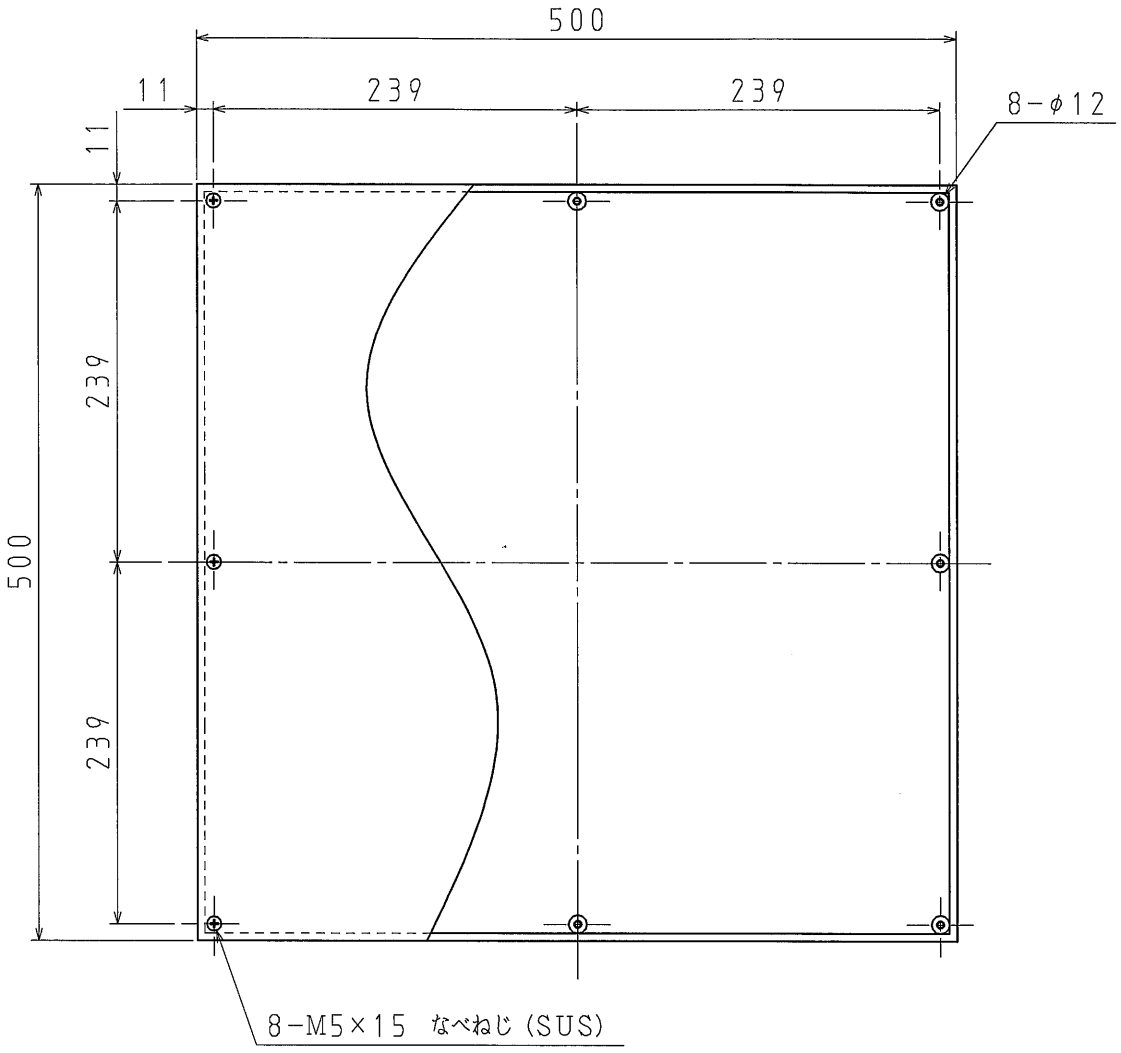

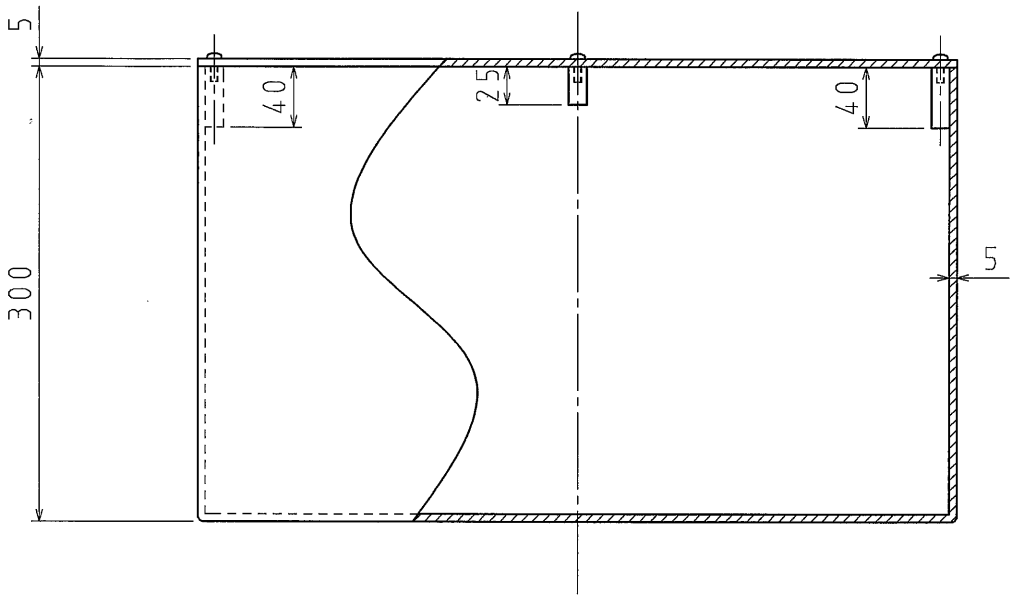

品番	PB505030	グレー	
	PB505030J	アイボリー	
材質	硬質塩化ビニル		
表面処理又は色			
備考			

品名	プルボックス（平蓋）500×500×300×5t		尺度 1/5
図番	B03-0415-B10	⚠2	

日動電工株式会社

A4