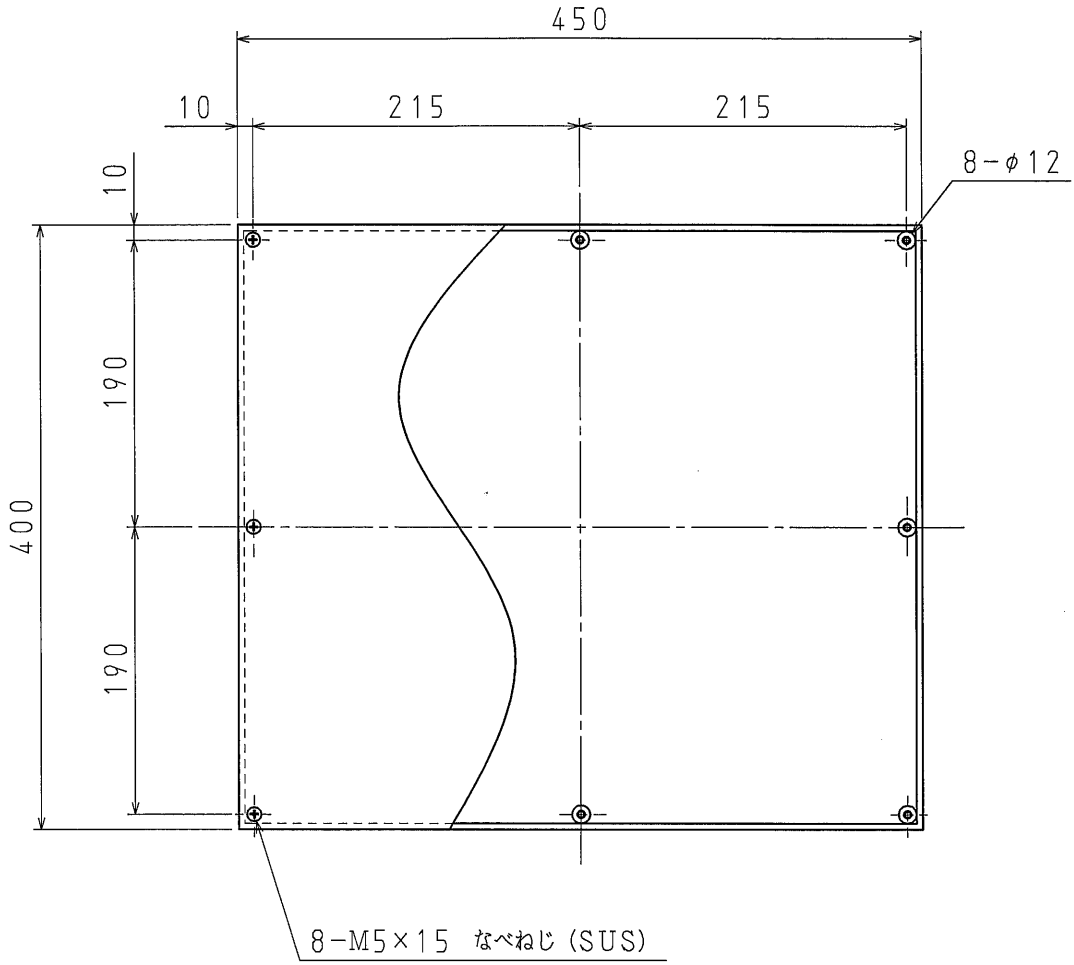

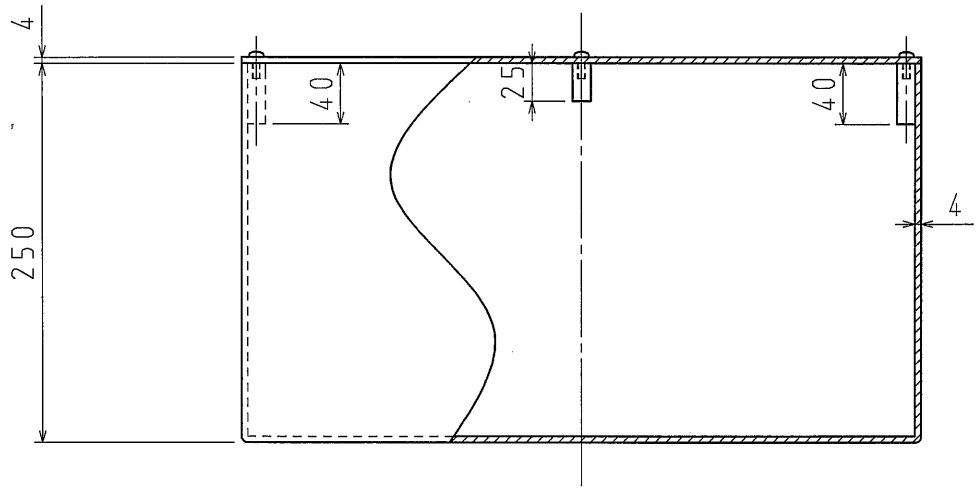

品　番	PB454025	グレー	
	PB454025J	アイボリー	
材　質	硬質塩化ビニル		
表面処理又は　色			
備　考			

品　名	プルボックス（平蓋） 450×400×250×4t	尺度
図　番	B03-0415-A01 ⚠2	1/5
日動電工株式会社		

A4