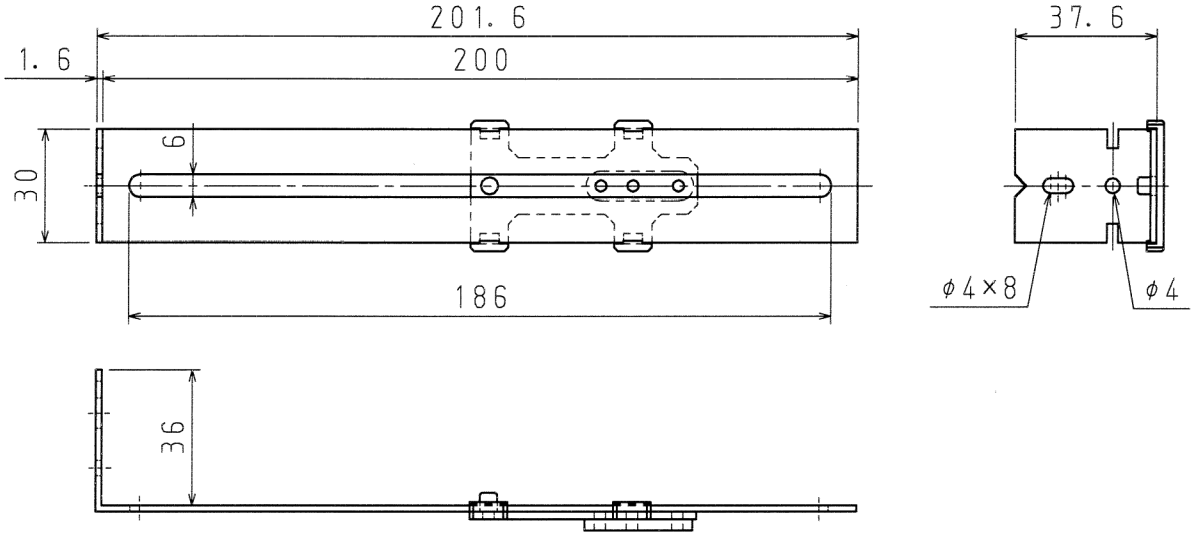

L型金具（H：36）

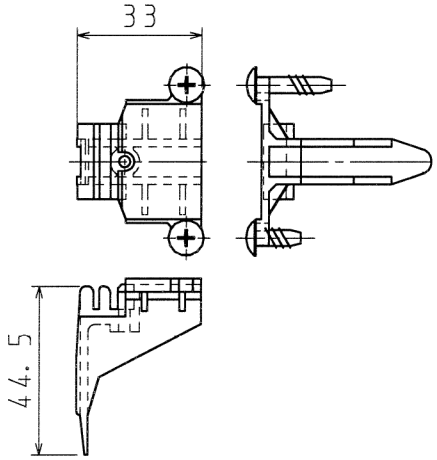

マジパッチン

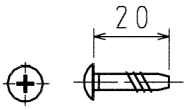

トラスタッピングねじ（4.0×20）
クロメート処理

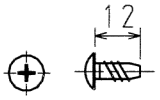

トラスタッピングねじ（4.0×12）
クロメート処理

品番	KCE36S		
材質	亜鉛めっき鋼板		
表面処理又は色			
備考			

品名	間仕切用固定金具E36型 スライドタイプ		尺度 1/2
図番	Z03-0109-A2	△	

日動電工株式会社

A4