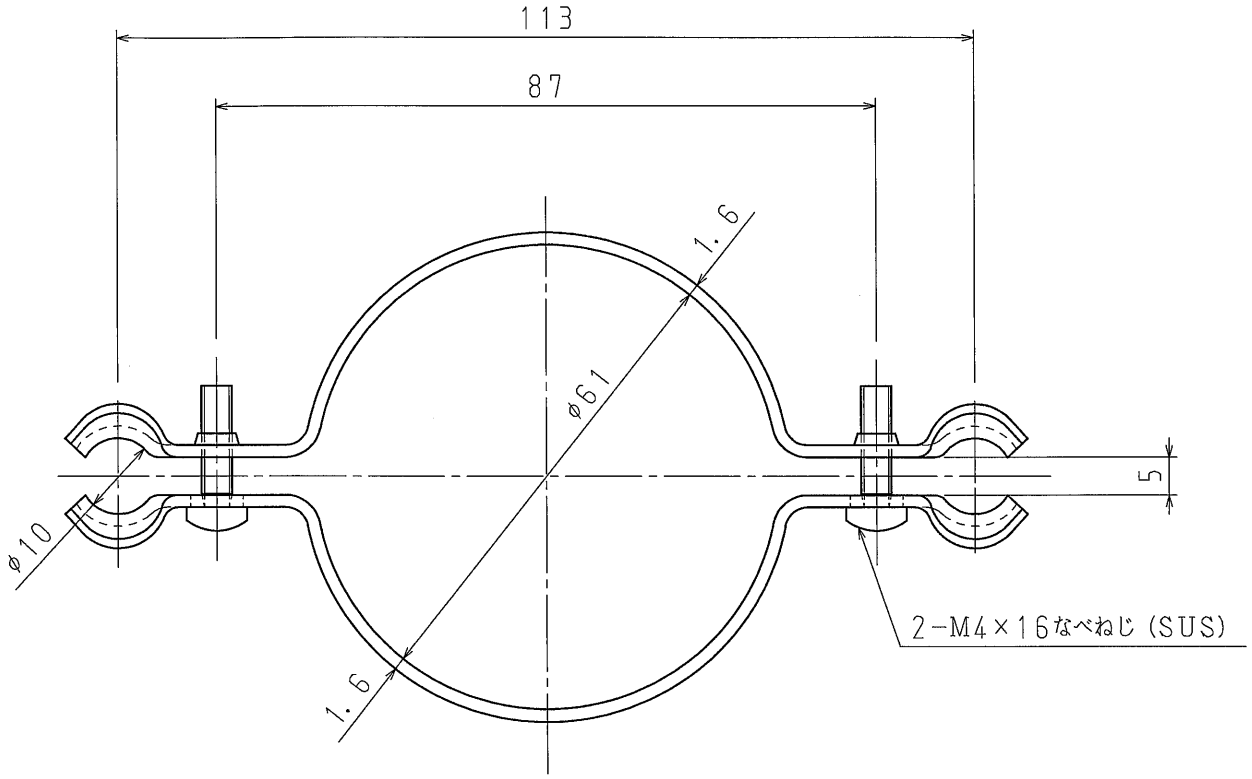

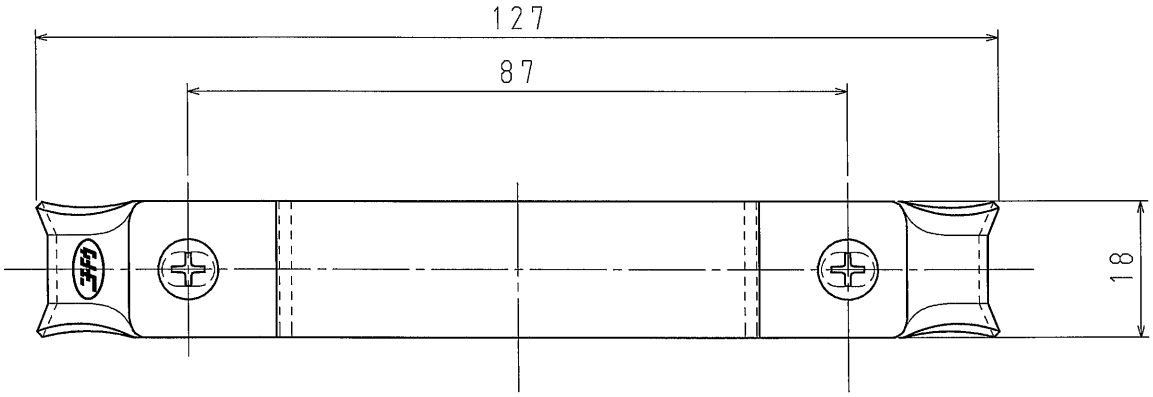

品　番	EC12F−5
材　質	SPHC
表面処理又は色	HDZ35
備　考	

品　名	フィダー線止め金具 50A用	尺度 1/1
図　番	X7−1211−3 △4	
日動電工株式会社		

A4