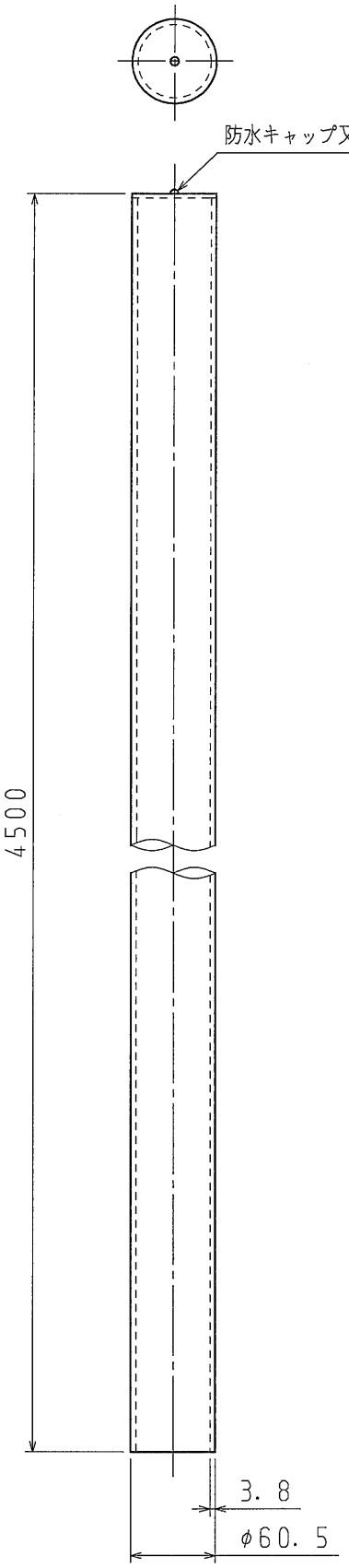

品　番	EC12-52
材　質	STK400
表面処理又は　色	HDZ45
備　考	

品　名	アンテナマスト　一般型 50A×4500	尺度
図　番	X7-1201-5　③	／

日動電工株式会社

A4