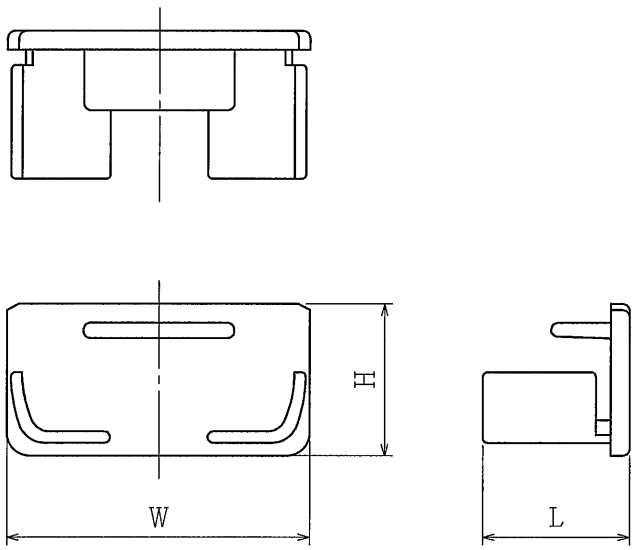

種類	品番	W	H	L
40型	DNE43_	40.0	30.0	20.5
60型	DNE64_	60.0	40.0	20.5
80型	DNE86_	80.0	60.0	28.0
100型	DNE108_	100.0	80.0	33.0

注) 品番末尾の_はカラー記号

品　番	上記記載
材　質	ASA
表面処理又は色	色：ホワイト (W) ミルキーホワイト (M)
備　考	

品　名	ニチダクト エンド差込型 [40型～100型]	尺度
図　番	Z13-1106-A021 △	/
日動電工株式会社		

A4

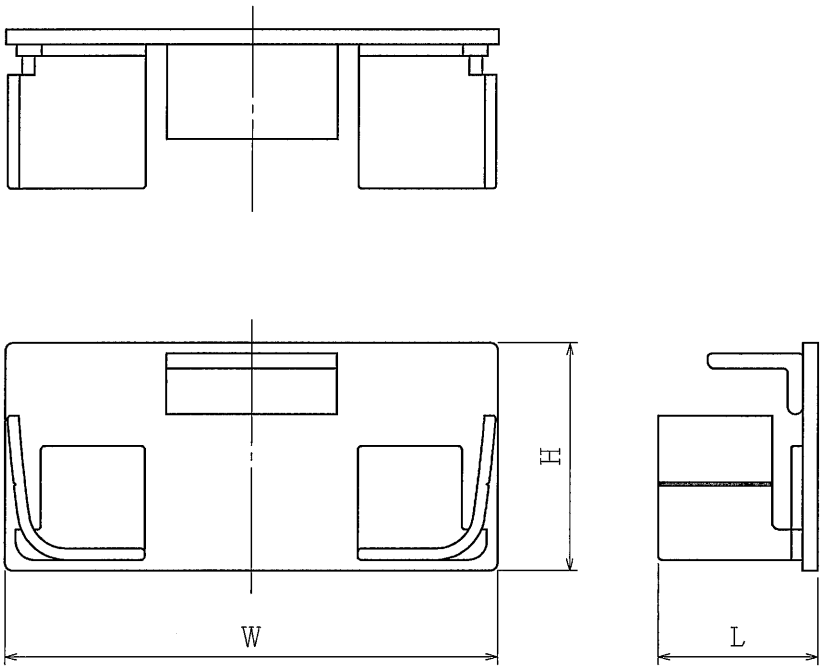

種類	品番	W	H	L
150型	DNE1510_	150.0	100.0	42.0
200型	DNE2010_	200.0	100.0	42.0
250型	DNE2510_	250.0	100.0	42.0
300A型	DNE3010_	300.0	100.0	42.0
300B型	DNE3015_	300.0	150.0	42.0
300C型	DNE3020_	300.0	200.0	42.0

注）品番末尾の_はカラー記号

品　番	上記記載
材　質	硬質塩化ビニル
表面処理又は色	色：ホワイト（W） ミルキーホワイト（M）
備　考	接着

品　名	ニチダクト エンド差込型 ［150型～300型］	尺度
図　番	Z13-1106-A022 △	／
日動電工株式会社		

A4