色（10色）	色記号
ホワイト	W
オフホワイト	FW
アイボリー	J
ダークアイボリー	DJ
マロン	MA
ライトブラウン	LB
ブラウン	BR
ライトグレー	LG
グレー	G
ダークグレー	DG

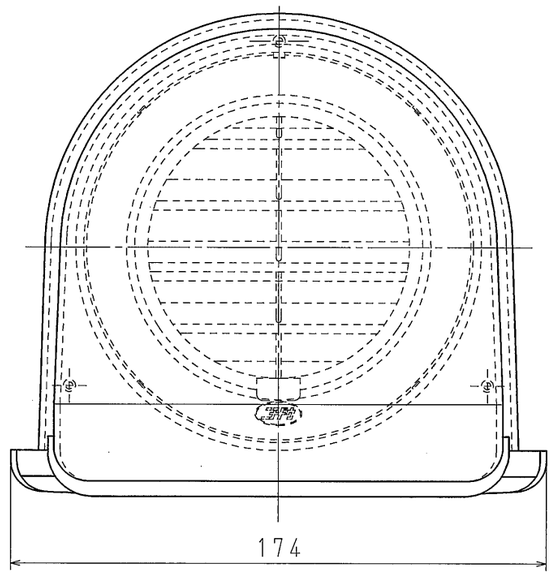

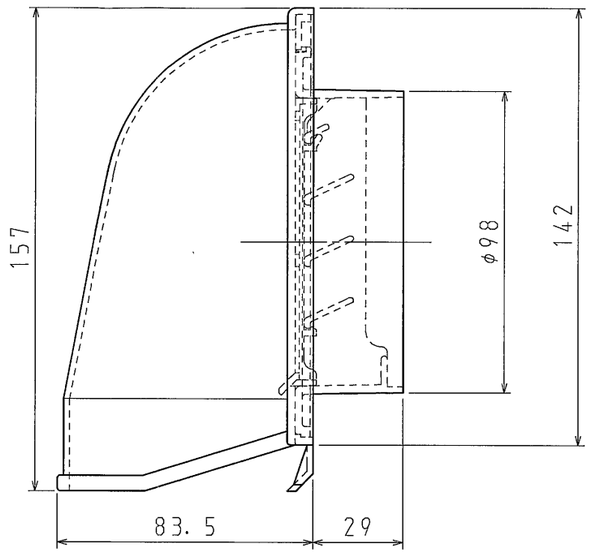

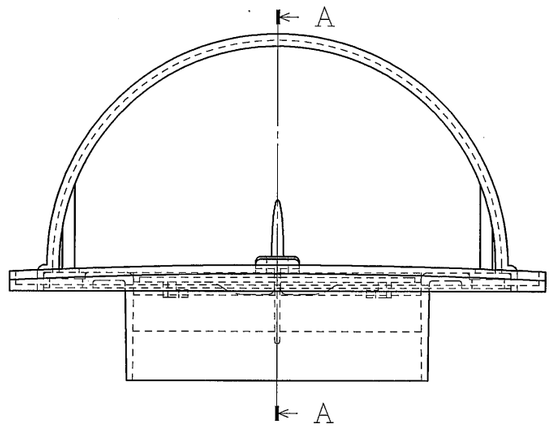

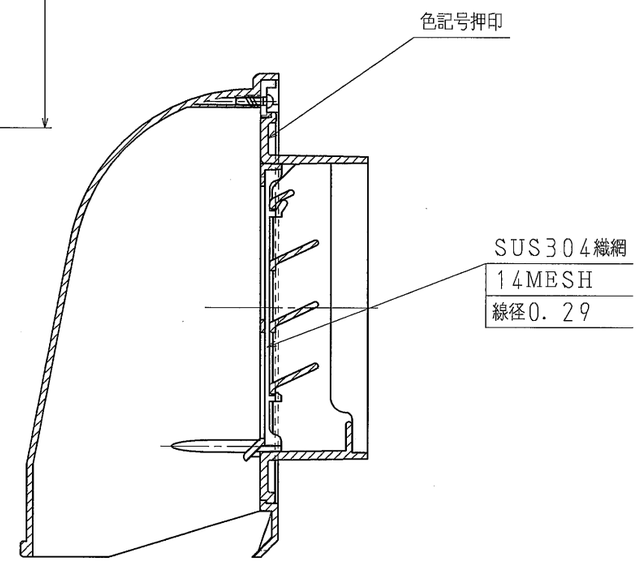

A−A

品　番	BRC100-U
材　質	ASA
表面処理又は色	別表
備　考	

品　名	ベンチレーターキャップ 雨線外型　φ100用	尺度 1/2
図　番	G08-0225-A009 ⚠	

日動電工株式会社

A3