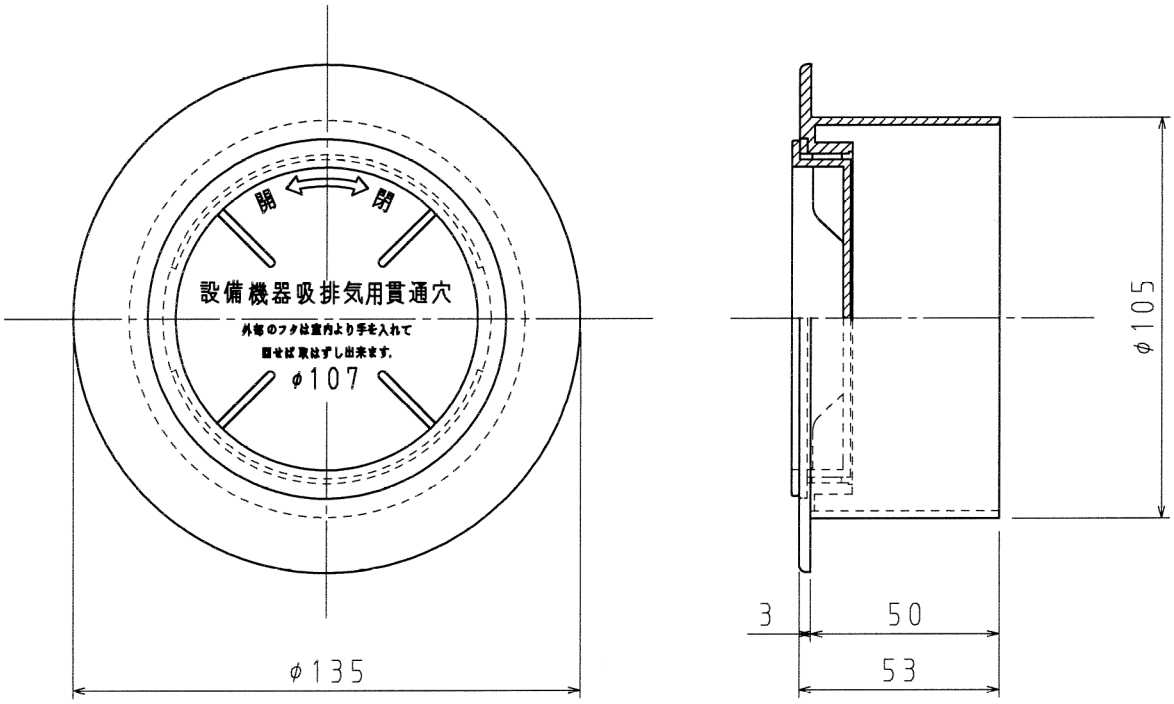

名　称	適用管	サイズ
AC107	VU100	107×114

品　番	AC107I	アイボリー	
材　質	ABS		
表面処理又は　色			
備　考			

品　名	ビニルキャップ（ルームクーラー用）AC107（内）		尺度 1/1
図　番	P8-1004-1	△1	
日動電工株式会社			

A4