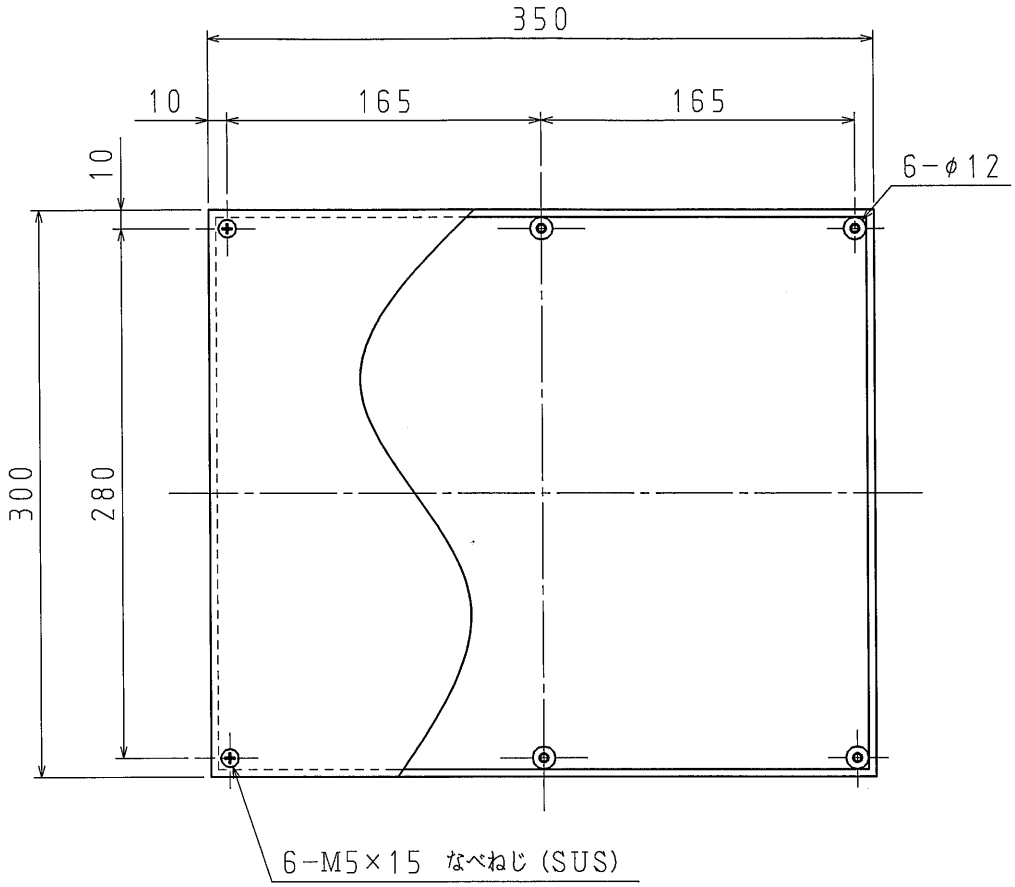

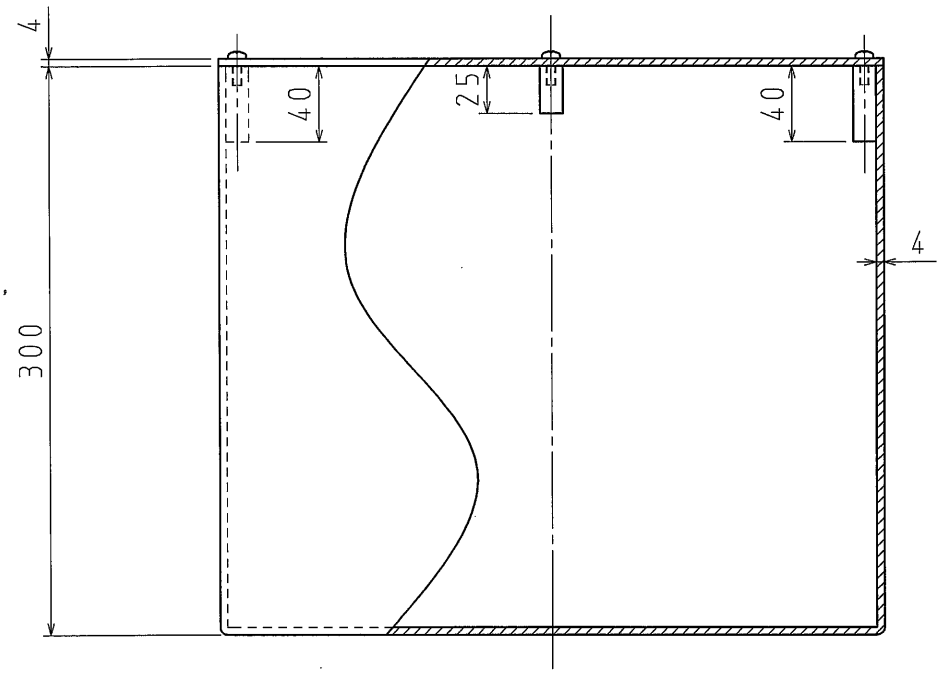

品　番	PB353030	グレー	
	PB353030J	アイボリー	
材　質	硬質塩化ビニル		
表面処理又は　色			
備　考			

品　名	プルボックス（平蓋） 350×300×300×4t		尺度 1/4
図　番	B03-0409-A05	△2	
日動電工株式会社			

A4