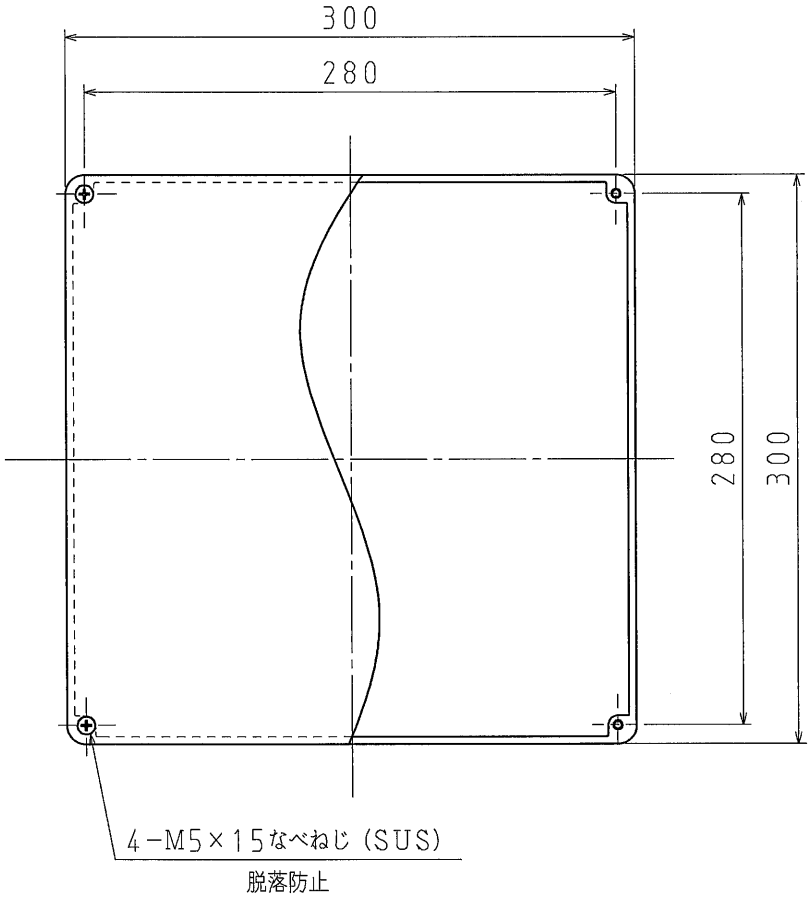

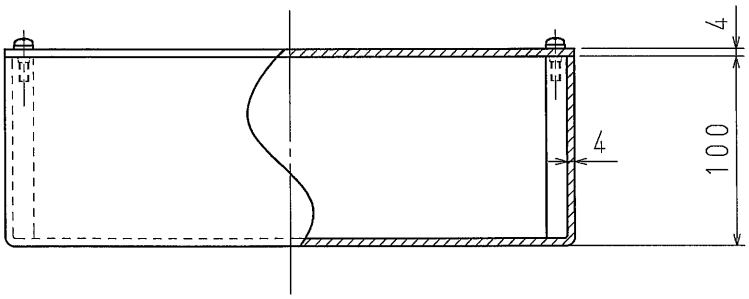

※高耐候性・耐衝撃性樹脂の製品です。

品　番	PB303010GHW	グレー	
	PB303010JHW	アイボリー	
	PB303010WHW	ホワイト	
材　質	硬質塩化ビニル		
表面処理又は色			
備　考			

品　名	プルボックス（平蓋） 300×300×100×4t		尺度 1/4
図　番	W98−1125−M	8	

日動電工株式会社

A4